GEMAS

Светильники подводные накладные светодиодные (универсальные)

Комплектуются специальной закладной, которая подойдет
как для пленки так и для бетона.
Для дистанционного управления необходимо приобретать модулятор 05092А3.
Максимальная рабочая температура 30° С.
Все светильники функционируют от переменного напряжения питания 12В.

Светильник SlimLED светодиодный D=278 мм Daylight
(с белыми светодиодами - теплый белый свет)

Артикул	Тип	Оправа	Мощность, Вт
052141	SlimLED светодиодный Daylight	ABS-пластик	50

Светильник SlimLED светодиодный D=278 мм RGB+White
(с цветными светодиодами с функцией белого свечения)

Артикул	Тип	Оправа	Мощность, Вт
052150	SlimLED светодиодный RGB+White	ABS-пластик	36

Светильник SlimLED-INOX светодиодный D=252 мм Daylight
(с белыми светодиодами - теплый белый свет)

Артикул	Тип	Оправа	Мощность, Вт
052141SS	SlimLED-INOX светодиодный Daylight	н/с AISI 304	50

Светильник SlimLED-INOX светодиодный D=252 мм RGB+White
(с цветными светодиодами с функцией белого свечения)

Артикул	Тип	Оправа	Мощность, Вт
052153SS	SlimLED-INOX светодиодный RGB+White	н/с AISI 304	36

Модулятор для подводных светодиодных светильников

Для управления вкл/выкл, смены программ и синхронизации подводных
светодиодных светильников и ламп RGB.
Поставляется с 4-х кнопочным пультом дистанционного управления.
Напряжение питания - 230 В АС, мощность – 1100 Вт.

Артикул	Тип
05092А3	Модулятор для RGB светильников в комплекте с пультом управления

Коробка распределительная

Изготовлена из ABS-пластика
С двумя гермовводами.
Соединяется со шлангом кабельным 05051.

Артикул	Тип
05040	Коробка распаячная ABS-пластик

GEMAS

Светильники галогенные Standard 300 Вт для бетонного бассейна

Изготовлены из ABS пластика.
В комплекте с нишей и лампой 300 Вт/12 В.
Кабель - 2,5 м.

Артикул	Тип
051114	Светильник Standard 2002 галогенный 300Вт 12В оправа ABS-пластик
051118	Светильник Standard 2004 галогенный 300Вт 12В оправа ABS-пластик

Светильник галогенный Standard 300 Вт для пленочного бассейна

Изготовлены из ABS пластика.
В комплекте с нишей и лампой 300 Вт/12 В.
Кабель - 2,5 м.

Артикул	Тип
052118B	Светильник Standard 2004 галогенный 300Вт 12В оправа ABS-пластик

Накладка из нерж. стали AISI 304 для светильника Standard

Артикул	Тип
05111408	Оправа н/с светильника Standard 2004

Светодиодный светильник Mini 2008 для пленочного бассейна

Изготовлен из ABS пластика
С белыми светодиодами 6 Вт/12 В.
Кабель - 2 м. В комлекте с закладной.

Артикул	Тип
05212BLS	Светильник MINI 2008 светодиодный White 6Вт 12В оправа ABC-пластик

Накладка из нерж. стали AISI 304 для светильника Mini 2008

Артикул	Тип
0511212508	Оправа н/с светильника MINI 2008

Шланг гибкий кабельный 1,0 м

Артикул	Тип
05051	Шланг гибкий кабельный L=1 м

Гермоввод-адаптер

Артикул	Тип
0511200101S	Адаптер для кабеля

Светильник с цветными светодиодами 28/4 POWER LED 3.0 RGBW с функцией белого свечения

Изготовлен из бронзы.
Накладка из нержавеющей стали AISI 316L.
Диаметр - 270 мм, 24 В, постоянный ток.
Кабель - 5,0 м.
Используется с закладной 4100050.

Артикул
4.40000220

Светильник с цветными светодиодами 4/4 POWER LED 3.0 RGBW с функцией белого свечения

Изготовлен из бронзы.
Накладка из нержавеющей стали AISI 316L.
Диаметр - 110 мм, 24 В, постоянный ток.
Кабель - 5,0 м.
Используется с закладной 4250050.

Артикул
4.40400220

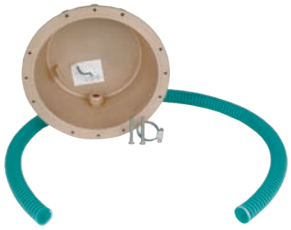

Закладная для светильника ∅270 мм (бетон)

Изготовлена из бронзы.

Артикул
4100050

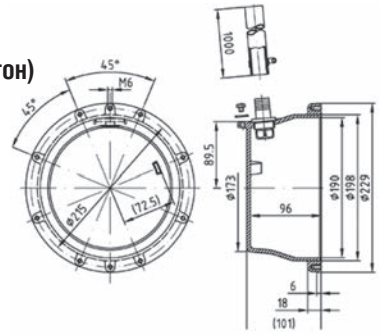

Закладная для светильника ∅110 мм (бетон)

Изготовлена из бронзы.

Артикул
4250050

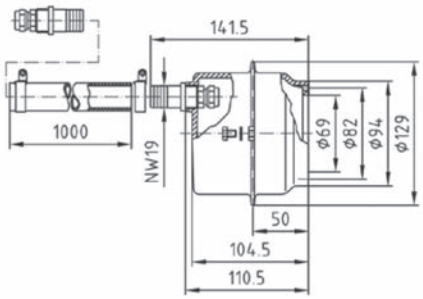

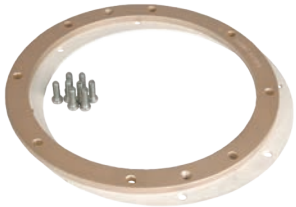

Монтажный комплект закладной светильника ∅270 мм (пленка)

Артикул
4060050

Монтажный комплект закладной светильника ∅110 мм (пленка)

Артикул
4251050

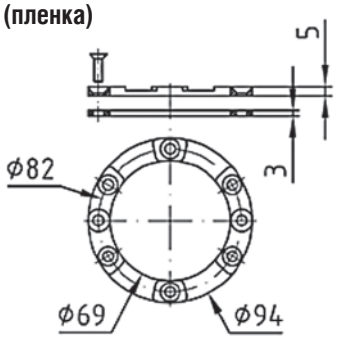

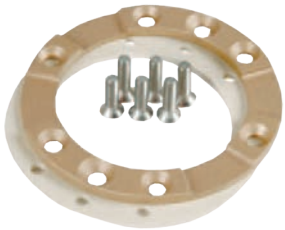

Коробка распределительная

Изготовлена из бронзы.
Накладка из нержавеющей стали AISI 316L.

Артикул
4010020

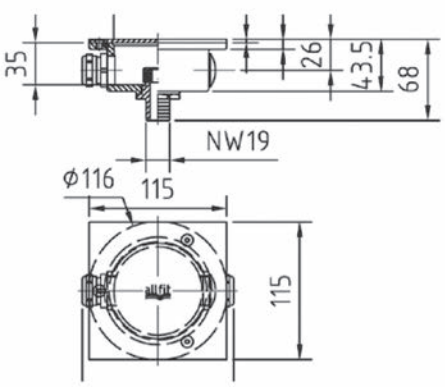

Контроллер для светодиодных ламп

Мощность 200 Вт.

Артикул
40600150

Распределитель

Артикул
40600250

Блок питания

Артикул
40600050

DMX модуль для 40600150

Артикул
576841

Пульт дистанционного управления для 40600150

Класс защиты IP65. В комплект входит беспроводной приемник с антенной и кабелем.

Артикул
40000050

Светильники галогенные STANDART 300 Вт

Изготовлены из ABS-пластика.
В комплекте с нишей и лампой 300 Вт /12 В.
Кабель - 3,0 м.

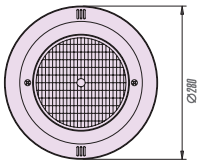

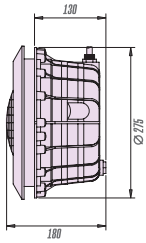

Для бетонного бассейна

Артикул	Тип
B-032	С накладкой из ABS-пластика
B-032-P	С накладкой из нерж. стали

Для пленочного бассейна

Артикул	Тип
B-039	С накладкой из ABS-пластика
B-039-P	С накладкой из нерж. стали

Светильники галогенные встраиваемые 300 Вт

Изготовлены из нержавеющей стали.
В комплекте с нишей и лампой 300 Вт /12 В.
Кабель - 2,5 м.

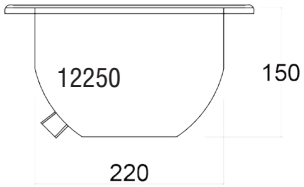

Артикул	Тип
AT16.02	Бетон
AT16.01	Пленка

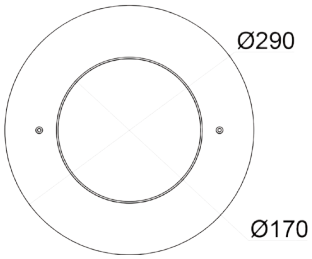

НОВИНКА!

Светильники светодиодные встраиваемые 30 Вт Компакт

Изготовлены из нержавеющей стали.

Артикул	Тип
AT16.09	RGB Компакт (пленка)
AT16.10	БЕЛЫЙ Компакт (бетон)

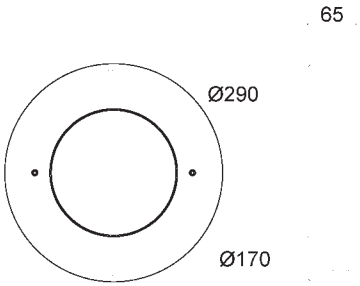

Светильник галогенный EXTRA FLAT универсальный 100 Вт

Изготовлен из ABS-пластика.
В комплекте галогенная лампа 100 Вт /12 В.
Кабель - 3,0 м.

Артикул
B-040-L

Размеры, мм			
A	B	C	D
59	M24x2	20	290

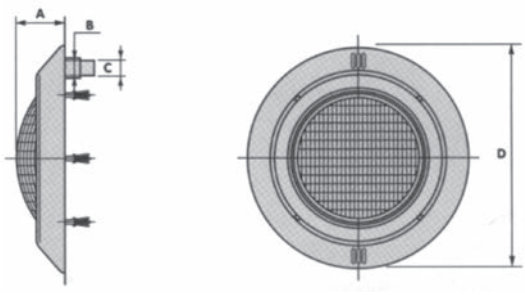

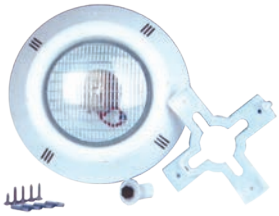

Светильники галогенные MINI 50 Вт

Изготовлены из ABS-пластика.
В комплекте галогенная лампа 50 Вт /12 В.
Кабель - 3,0 м

B-033-PL

Артикул	Тип
B-033-PL	Универсальный (без закладной)
B-042-L	Универсальный (с закладной)

B-042-L

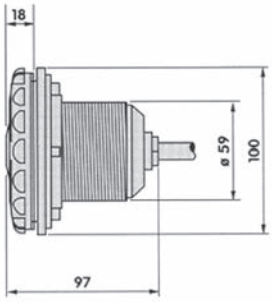

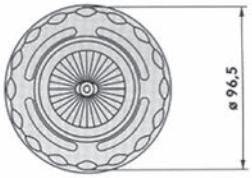

B-033-PL

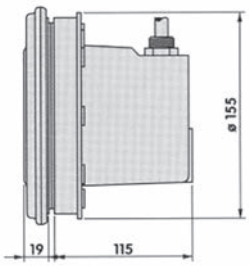

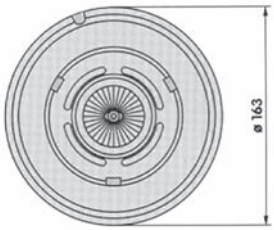

B-042-L

Трансформаторы понижающие 230/12В IP20

Артикул	Мощность, Вт
PS-0721	130
PS-0722	300
PS-0723	600

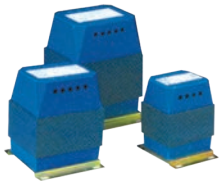

Светофильтры к светильникам EXTRA FLAT и STANDART

Артикул	Тип
B-040-L3	Прозрачный
B-040-L31	Красный
B-040-L32	Желтый
B-040-L33	Зеленый
B-040-L34	Синий

Артикул	Тип
B-031-22	Красный
B-031-25	Желтый
B-031-24	Зеленый
B-031-23	Синий

Шланг гибкий кабельный 1,0 м 3/4"-M25

Артикул
CAB001

Коробка распределительная

Изготовлена из ABS-пластика
с двумя гермовводами 3/4” ВР.

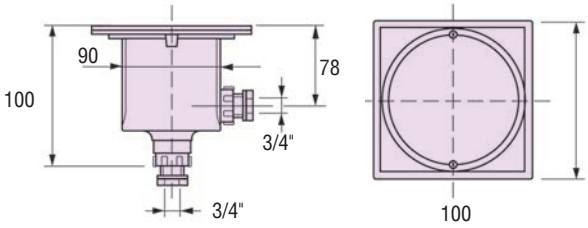

Артикул
B-005

Коробки распределительные

Изготовлены из полированной нержавеющей стали AISI 304.

Артикул	Тип	Размер крышки, мм
AT07.01	круглая с гермовводами	130
AT07.02	квадратная с гермовводами	130 x 130
AT07.03	круглая без гермовводов	130
AT07.04	квадратная без гермовводов	130 x 130

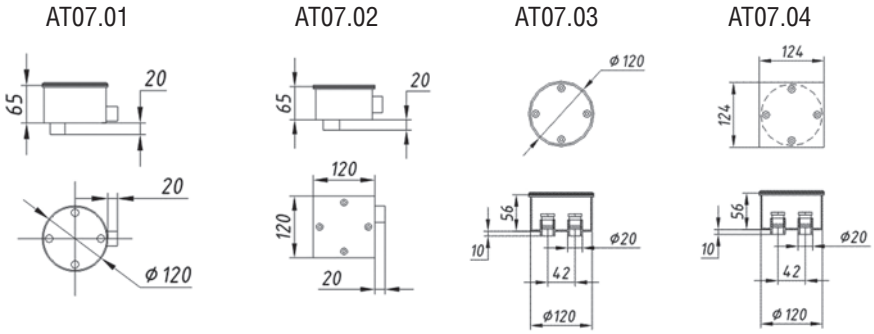

Лампа галогенная PAR 56 300 Вт /12 В

Артикул
MP0902

Лампа галогенная MR 16 50 Вт / 12 В

Артикул
B-042-L5

Светильники подводные накладные (бетон)

Монтаж светильников производится при помощи кронштейна, входящего в комплект поставки. Грань корпуса светильника из нержавеющей стали, прилегающая к поверхности борта бассейна, закрывается силиконовым кольцом.
В светильники с RGB подсветкой встроено 12 программ, с функцией **белого свечения**. В комплект поставки входит четырехкнопочный пульт ДУ.
Все светильники функционируют от переменного напряжения питания 12В.

Светильник цветной светодиодный RGB D=230 мм оправа н/с AISI 316.
В комплекте **пульт управления.**

Артикул	Тип	Оправа	Мощность, Вт
HX-WH230-252S	Светодиодный	н/с AISI 316	18

Светильник цветной светодиодный RGB D=280 мм оправа н/с AISI 316.
В комплекте **пульт управления.**

Артикул	Тип	Оправа	Мощность, Вт
HX-WH280-252S	Светодиодный	н/с AISI 316	18
HX-WH280-333S	Светодиодный	н/с AISI 316	24

Светильник светодиодный Cool White (холодный белый свет) D=280 мм оправа н/с AISI 316.

Артикул	Тип	Оправа	Мощность, Вт
HX-WH280-333SW	Светодиодный	н/с AISI 316	24

Светильник цветной светодиодный RGB D=260 мм оправа ABS-пластик.
В комплекте **пульт управления.**

Артикул	Тип	Оправа	Мощность, Вт
HX-WH260-252P	Светодиодный	ABS-пластик	18

Светильник светодиодный Cool White (холодный белый свет) D=260 мм оправа ABS-пластик.

Артикул	Тип	Оправа	Мощность, Вт
HX-WH260-333PW	Светодиодный	ABS-пластик	24

Светильник галогеновый накладной (теплый белый свет) D=230 мм оправа н/с AISI 304.

Артикул	Тип	Оправа	Мощность, Вт
WL-BPE100	Галогеновый	н/с AISI 304	100

Светильник галогеновый накладной (теплый белый свет) D=260 мм оправа ABS-пластик.

Артикул	Тип	Оправа	Мощность, Вт
WL-BPS100	Галогеновый	ABS-пластик	100

Поручни для выхода из бассейна

Комплект состоит из двух поручней и анкерного крепления к ним.
Изготовлены из полированной нержавеющей стали.
Внешний диаметр трубы 42 мм.

Сталь AISI 304

Артикул	Размеры, мм				
	A	B	C	D	F
6601	830	700	665	170	500

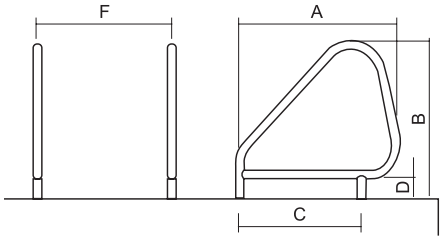

Анкер крепления для лестниц

Анкер изготовлен из полированной нержавеющей стали. Внешний диаметр трубы анкера – 39 мм. Крепежная часть в комплект входит (крепеж, прокладка). Подходит к лестницам серии: MU, SL, OV, SP.

Сталь AISI 304

Артикул	Тип	Толщина стенки трубы, мм
2003050	Анкер крепления лестницы	1.0

Светильник PSB светодиодный накладной 24 Вт (бетон)

Светильник с одним большим цветным светодиодом (RGB).
Диаметр - 260 мм. 12В. Кабель - 2,0 м.

Артикул	Мощность, Вт	Напряжение, В
WL-PSB-LEDM024PC	24	12

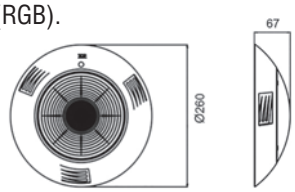

Светодиодные лампы PAR 56, 12 В

Совместимы со всеми прожекторами, оснащенными лампой типа PAR 56.
Возможность установки в уже действующие системы подводного освещения.
Корпус светодиодных ламп выполнен из высококачественных материалов и водонепроницаем. При небольшой потребляемой мощности лампа обеспечивает мощный световой поток. Экономичны и долговечны.
В комплекте с лампой HX-P56-SMD3014-333 пульт управления.

Артикул	Тип	Мощность, Вт	Материал
403024-12VWW	С белыми светодиодами	53	Стекло/Композ. мат.
WL-PAR-LED036PC	С цветн. светодиодами, с функ. белого свеч.	36	Пластик
HX-P56-SMD3014-333	С цветн. светодиодами, с функ. белого свеч.	24	Стекло

Контроллер WL-LED-YAQ02 для подводных светодиодных светильников

Для управления вкл/выкл, смены программ и синхронизации подводных светодиодных светильников и ламп RGB, представленных в нашем каталоге далее.
Поставляется с 4-х кнопочным пультом дистанционного управления (2шт. в компл.).
При необходимости установки двух и более контроллеров, управлять всеми одновременно возможно одним пультом ДУ.
Напряжение питания - 12В АС, мощность – 180Вт.

Артикул
WL-LED-YAQ02