GEMAS

Насосы STREAMER MINI

Самовсасывающие насосы с префильтром.
Двигатель с защитой IP55, изоляция класса F, 50 Гц,
2850 оборотов в минуту, патрубок ∅50 мм.
Соединительные муфты в комплекте.

Артикул	Модель	Тип	Вес, кг
0111STRM50M	STRM-50M	С префильтром 7,9 м3/ч H=10 230 В 0,37 кВт	10,14
0111STRM80M	STRM-80M	С префильтром 10,8 м3/ч H=10 230 В 0,55 кВт	12,2
0111STRM80T	STRM-80T	С префильтром 10,8 м3/ч H=10 400 В 0,55 кВт	12
0111STRM100M	STRM-100M	С префильтром 14,9 м3/ч H=10 230 В 0,75 кВт	11,8
0111STRM100T	STRM-100T	С префильтром 14,9 м3/ч H=10 400 В 0,75 кВт	10,62
0111STRM150M	STRM-150M	С префильтром 19,5 м3/ч H=10 230 В 1,1 кВт	11,8
0111STRM150T	STRM-150T	С префильтром 19,5 м3/ч H=10 400 В 1,1 кВт	10,62

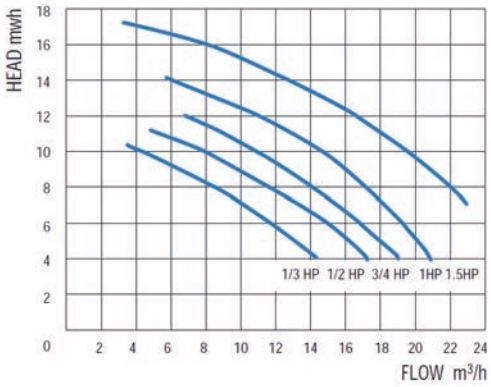

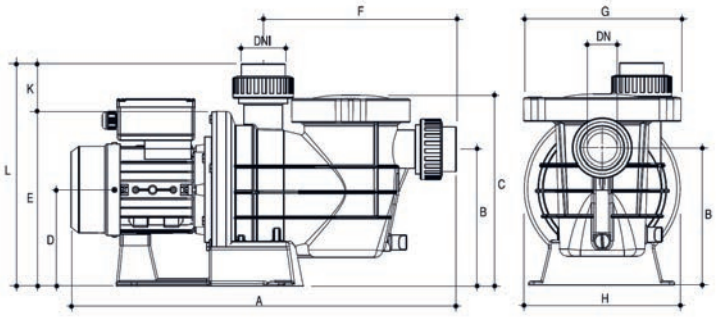

Модель	Мощность	Сила тока, А		Напор, м							
		I	III	4	6	8	10	11	12	14	16
	кВт	230 В	400 В	Производительность, м³/ч							
STRM-50M	0,37	2,6	-	17,2	14,9	11,4	7,9	4,8	-	-	-
STRM-80T/M	0,55	3,5	1,45	18,9	16,7	13,5	10,8	9,0	6,8	-	-
STRM-100T/M	0,75	3,5	1,45	20,8	19,3	17,1	14,9	13,2	10,5	6,0	-
STRM-150T/M	1,1	4,6	1,9	26	24,8	22	19,5	18	16,5	12,5	15

Модель	Размеры, мм										DNA	DNI
	A	K	B	C	D	E	F	G	H	L		
STRM-50M	540	70	175	265	140	240	255	210	210	315	11/2”	11/2”
STRM-80T/M	540	70	175	265	140	240	255	210	210	315	11/2”	11/2”
STRM-100T/M	540	70	175	265	140	240	255	210	210	315	11/2”	11/2”
STRM-150T/M	540	70	175	265	140	240	255	210	210	315	11/2”	11/2”

GEMAS

Насосы STREAMER 2010

Самовсасывающие насосы с префильтром.
Двигатель с защитой IP55, изоляция класса F, 50 Гц,
2850 оборотов в минуту, патрубок ∅63 мм.
Соединительные муфты в комплекте.

Артикул	Модель	Тип	Вес, кг
0111STRN150M	STRN-150M	С префильтром 24 м3/ч H=10 230 В 1,1 кВт	15,095
0111STRN150T	STRN-150T	С префильтром 24 м3/ч H=10 400 В 1,1 кВт	14,42
0111STRN200M	STRN-200M	С префильтром 27,5 м3/ч H=10 230 В 1,5 кВт	17,15
0111STRN200T	STRN-200T	С префильтром 27,5 м3/ч H=10 400 В 1,5 кВт	16,28
0111STRN300T	STRN-300T	С префильтром 32,4 м3/ч H=10 400 В 2,2 кВт	16,28

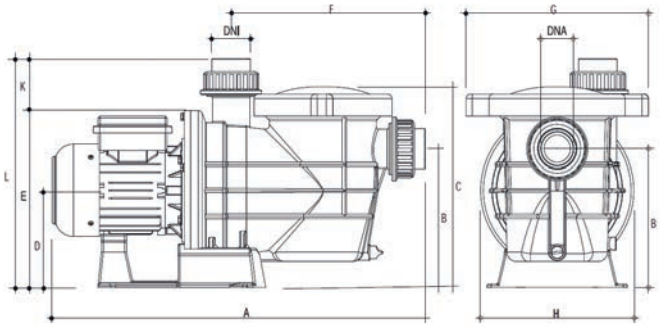

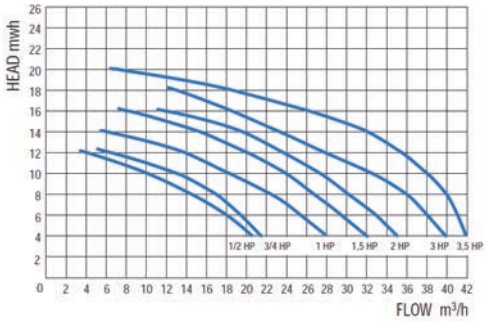

Модель	Мощность	Сила тока, А		Напор, м							
		I	III	4	6	8	10	12	14	16	18
	кВт	230 В	400 В	Производительность, м³/ч							
0111STRN150T/M	1,1	6,4	2,7	32	29,7	26,5	24	20	15,5	8	-
0111STRN200T/M	1,5	8,7	3,5	35	33	30	27,5	23,8	19,5	12	-
0111STRN300T	2,2		3,9	40	38	36	32,4	27,6	23,2	18,5	13

Модель	Размеры, мм										DNA	DNI
	A	K	B	C	D	E	F	G	H	L		
0111STRN150T/M	630	80	215	310	160	275	320	292	245	355	2”	2”
0111STRN200T/M	630	80	215	310	145	275	320	292	245	355	2”	2”
0111STRN300T	630	80	215	310	145	275	320	292	245	355	2”	2”

GEMAS

Насосы FLOODER

Мощные самовсасывающие насосы с префильтром.
Идеальны для большого потока с низким давлением.
Двигатель с защитой IP55, изоляция класса F, 50 Гц,
2850 оборотов в минуту, патрубок ∅110 мм.
Соединительные муфты в комплекте.

Артикул	Модель	Тип	Вес, кг
0111FLO30	FLO 300T	С префильтром 47 м3/ч H=10 400 В 2,2 кВт	30,75
0111FLO35	FLO 350T	С префильтром 70 м3/ч H=10 400 В 2,6 кВт	30,75
0111FLO45	FLO 450T	С префильтром 78 м3/ч H=10м 400 В 3,3 кВт	33,85
0111FLO55	FLO 550T	С префильтром 88 м3/ч H=10м 400 В 4,0 кВт	40,6
0111FLO75	FLO 750T	С префильтром 131 м3/ч H=10м 400 В 5,5 кВт	48,45
0111FLO100	FLO 1000T	С префильтром 140 м3/ч H=10м 400 В 7,4 кВт	54,6
0111FLO125	FLO 1250T	С префильтром 144 м3/ч H=10м 400 В 9,2 кВт	54,6

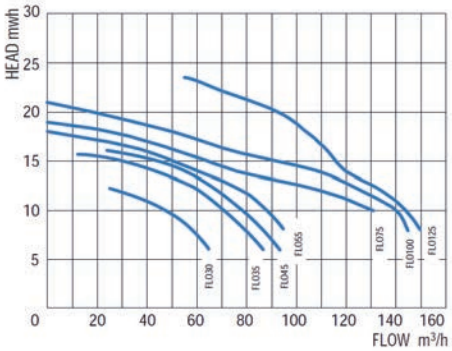

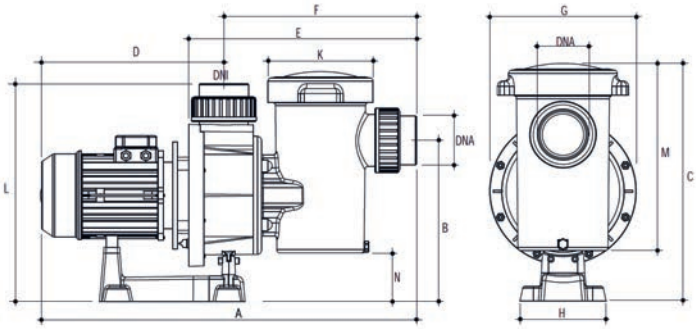

Модель	Мощность	Сила тока, А	Напор, м							DNA	DNI
		III	6	8	10	12	14	16	17		
	кВт	400 В	Производительность, м³/ч								
FLO 300T	2,2	6,0	65	56,5	47	25	-	-	-	4”	4”
FLO 350T	2,6	6,0	86	78	70	60	45	12	-	4”	4”
FLO 450T	3,3	6,75	94	88	78	68	55	24	-	4”	4”
FLO 550T	4,0	8,0	102	95	88	78	60	40	23	4”	4”

Модель	Мощность	Сила тока, А	Напор, м								DNA	DNI
		III	8	10	12	14	16	18	20	24		
	кВт	400 В	Производительность, м³/ч									
FLO 750T	5,5	12,1	140	131	110	76	53	25	-	-	4”	4”
FLO 1000T	7,4	15,8	145	140	126	108	75	50	18	-	4”	4”
FLO 1250T	9,2	15,8	150	144	134,3	120	113	104	92,7	56,8	4”	4”

Модель	Размеры, мм											
	A	K	B	C	D	E	F	G	H	L	M	N
FLO 300T	890	265	415	590	400	573	485	358	210	550	467	115
FLO 350T	890	265	415	590	400	573	485	358	210	550	467	115
FLO 450T	890	265	415	590	400	573	485	358	210	550	467	115
FLO 550T	910	265	415	590	420	573	485	358	210	550	467	115
FLO 750T	910	265	415	590	420	573	485	358	210	550	467	115
FLO 1000T	930	265	415	590	440	573	485	358	210	550	467	115
FLO 1250T	930	265	415	590	440	573	485	358	210	550	467	115

GEMAS

Насосы FLOODER JET

Мощные насосы без префильтра.
Идеальны для большого потока с низким давлением.
Двигатель с защитой IP55, изоляция класса F, 50 Гц,
2850 оборотов в минуту, патрубок ∅110 мм.
Соединительные муфты в комплекте.

Артикул	Модель	Тип	Вес, кг
0111FLJ30M	FLJ 300M	Без префильтра 47 м3/ч H=10 230 В 2,2 кВт	25,75
0111FLJ30	FLJ 300T	Без префильтра 47 м3/ч H=10 400 В 2,2 кВт	24,75
0111FLJ35	FLJ 350T	Без префильтра 70 м3/ч H=10 400 В 2,6 кВт	24,75
0111FLJ45	FLJ 450T	Без префильтра 78 м3/ч H=10 400 В 3,3 кВт	28,65
0111FLJ55	FLJ 550T	Без префильтра 88 м3/ч H=10 400 В 4,0 кВт	36,05
0111FLJ75	FLJ 750T	Без префильтра 112 м3/ч H=10 400 В 5,5 кВт	44
0111FLJ100	FLJ 1000T	Без префильтра 136,6 м3/ч H=10 400 В 7,4 кВт	50,15
0111FLJ125	FLJ 1250T	Без префильтра 144 м3/ч H=10 400 В 9,2 кВт	50,15

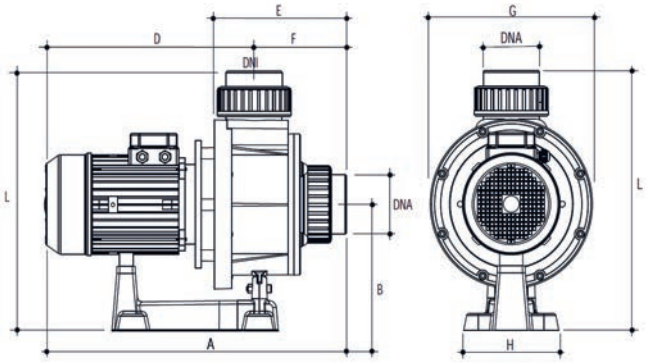

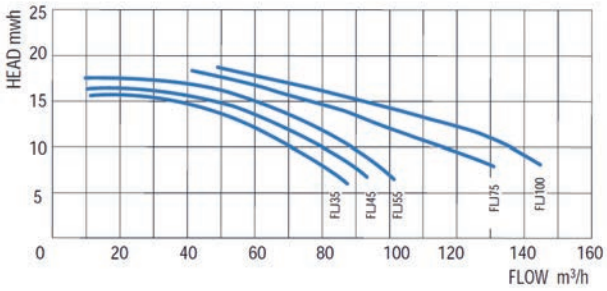

Модель	Мощность	Сила тока, А	Напор, м						
		III	6	8	10	12	14	16	17
	кВт	400 В	Производительность, м³/ч						
FLJ 300T	2,2	6,0	65	56,5	47	25	-	-	-
FLJ 350T	2,6	6,0	86	78	70	60	45	12	-
FLJ 450T	3,3	6,75	94	88	78	68	55	24	-
FLJ 550T	4,0	8,0	102	95	88	78	68	50	28

Модель	Мощность	Сила тока, А	Напор, м							
		III	8	10	11	12	13	14	16	18
	кВт	400 В	Производительность, м³/ч							
FLJ 750T	5,5	12,1	121	112	107	101	96	87	65,5	42,5
FLJ 1000T	7,4	15,8	145	136,6	130	123	113	101,5	78,5	49,5
FLJ 1250T	9,2	15,8	150	144	139,5	134,3	127,5	120	113	104

Модель	Размеры, мм								DNA	DNI
	A	B	D	E	F	G	H	L		
FLJ 300T	600	268	395	293	205	358	210	550	4”	4”
FLJ 350T	600	268	395	293	205	358	210	550	4”	4”
FLJ 450T	600	268	395	293	205	358	210	550	4”	4”
FLJ 550T	620	268	415	293	205	358	210	550	4”	4”
FLJ 750T	620	268	415	293	205	358	210	550	4”	4”
FLJ 1000T	640	268	435	293	205	358	210	550	4”	4”
FLJ 1250T	640	268	435	293	205	358	210	550	4”	4”

Насосы NEW MINIPUMP самовсасывающие

Самовсасывающие насосы с префильтром.
Корпус изготовлен из полипропилена, усиленного стекловолокном, обеспечивает длительный срок службы.
Двигатель с защитой IP55, изоляция класса F, 50 Гц, 3000 оборотов в минуту, патрубок ∅50.
Соединительные муфты в комплекте.

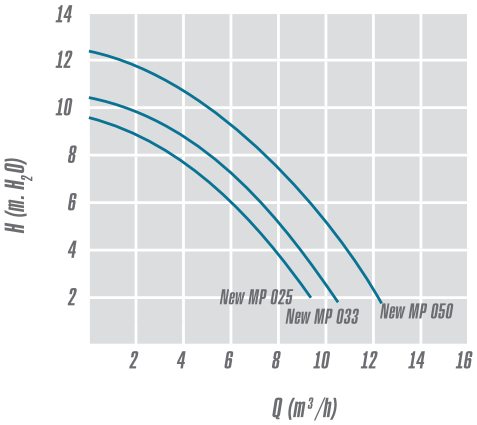

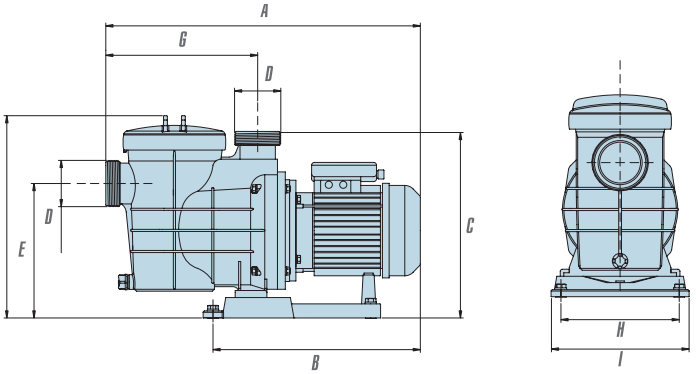

Артикул	Тип	Размеры, мм									Вес, кг
		A	B	C	D	E	F	G	H	I	
NEWMP025M	С префильтром 3,5 м³/ч H=8 230 В 0,20кВт	438	292	260	∅50	180	274	208	168	199	8,0
NEWMP033M	С префильтром 5,0 м³/ч H=8 230 В 0,25кВт	438	292	260	∅50	180	274	208	168	199	8,0
NEWMP050M	С префильтром 7,8 м³/ч H=8 230 В 0,37кВт	438	292	260	∅50	180	274	208	168	199	8,8

Насосы AMERICA самовсасывающие

Самовсасывающие насосы с префильтром.
Корпус изготовлен из полипропилена, усиленного стекловолокном, обеспечивает длительный срок службы.
Двигатель с защитой IP55, изоляция класса F, 50 Гц, 3000 оборотов в минуту, патрубок ∅50.
Соединительные муфты в комплекте.

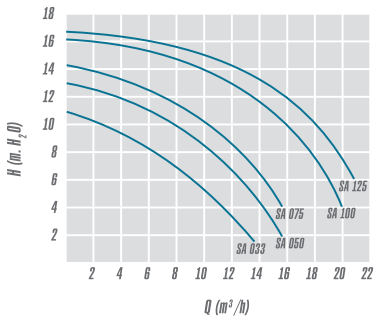

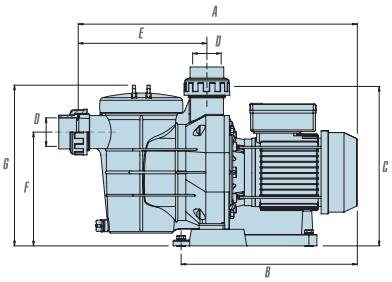

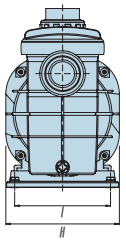

Артикул	Тип	Размеры, мм									Вес, кг
		A	B	C	D	E	F	G	H	I	
SA033M	С префильтром 6 м³/ч H=6 230 В 0,25 кВт	475	296	280	∅50	225	200	285	199	168	9,7
SA050M	С префильтром 6,5 м³/ч H=8 230 В 0,37 кВт	475	296	280	∅50	225	200	285	199	168	10
SA075M	С префильтром 11,6 м³/ч H=8 230 В 0,55 кВт	490	311	280	∅50	225	200	285	199	168	12
SA075T	С префильтром 11,6 м³/ч H=8 400 В 0,55 кВт	490	311	280	∅50	225	200	285	199	168	12
SA100M	С префильтром 13,2 м³/ч H=10 230 В 0,75 кВт	490	311	280	∅50	225	200	285	199	168	12,5
SA100T-M	С префильтром 13,2 м³/ч H=10 400 В 0,75 кВт	490	311	280	∅50	225	200	285	199	168	12,5
SA125M	С префильтром 18,1 м³/ч H=10 230 В 1,10 кВт	490	311	280	∅50	225	200	285	199	168	13,5
SA125T	С префильтром 18,1 м³/ч H=10 400 В 1,10 кВт	490	311	280	∅50	225	200	285	199	168	13,5

Насосы NIAGARA самовсасывающие

Самовсасывающие насосы с префильтром.
Корпус изготовлен из полипропилена, усиленного стекловолокном, обеспечивает длительный срок службы.
Двигатель с защитой IP55, изоляция класса F, 50 Гц,
3000 оборотов в минуту, патрубок ∅63.
Соединительные муфты в комплекте.

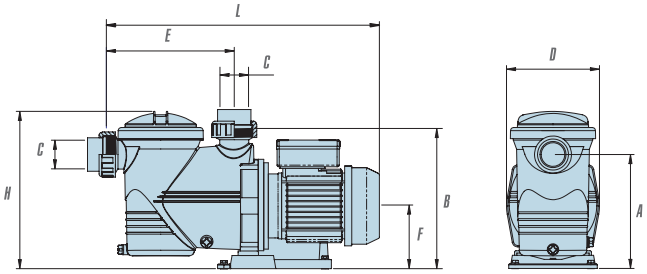

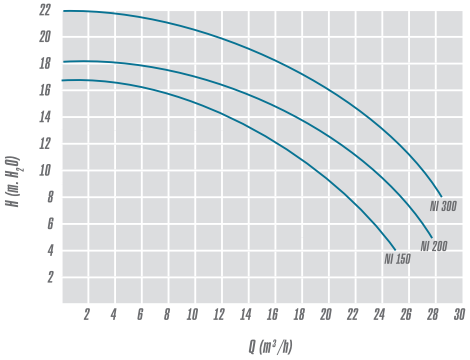

Артикул	Тип	Размеры, мм								Вес, кг
		A	B	C	D	E	F	H	L	
NI150M	С префильтром 19,3 м³/ч H=10 230 В 1,1 кВт	250	312	∅63	205	282	140	348	590	17
NI150T-M	С префильтром 19,3 м³/ч H=10 400 В 1,1 кВт	250	312	∅63	205	282	140	348	590	17
NI200M	С префильтром 23,1 м³/ч H=10 230 В 1,5 кВт	250	312	∅63	205	282	140	348	605	19,5
NI200T-M	С префильтром 23,1 м³/ч H=10 400 В 1,5 кВт	250	312	∅63	205	282	140	348	605	19,5
NI300M	С префильтром 26,6 м³/ч H=10 230 В 2,2 кВт	250	312	∅63	205	282	140	348	625	22,5
NI300T-M	С префильтром 26,6 м³/ч H=10 400 В 2,2 кВт	250	312	∅63	205	282	140	348	625	22,5

Насосы BIG DISCOVERY самовсасывающие

Самовсасывающие насосы с префильтром,
выполненные из высококачественных материалов.
Механическая часть из керамики и нержавеющей стали.
Трехфазный двигатель с защитой IP55, изоляция класса F, 50 Гц.
Самовсасывание с глубины 2,0 м.
Соединительные муфты в комплекте.

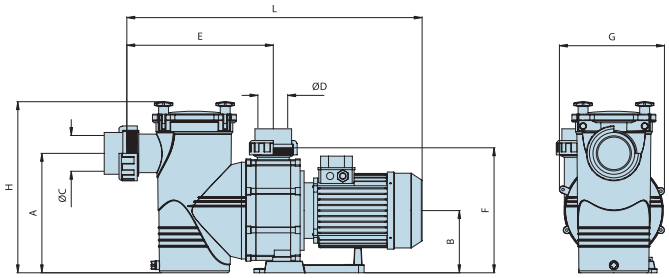

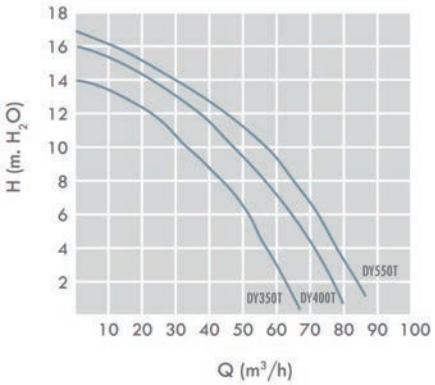

Артикул	Тип	Размеры, мм									Вес, кг
		A	B	C	D	E	F	G	H	L	
DY350T-M	С префильтром 34 м³/ч H=10 400 В 2,2 кВт	300	160	∅90	∅75	368	320	264	431	713	24
DY400T-M	С префильтром 47 м³/ч H=10 400 В 2,9 кВт	300	160	∅90	∅75	368	320	264	431	743	27
DY550T-M	С префильтром 57 м³/ч H=10 400 В 4,0 кВт	300	160	∅90	∅75	368	320	264	431	743	29

Насосы ATLAS самовсасывающие

Мощные насосы с префильтром, идеальны для большого потока с низким давлением.
Выполнены из высококачественных материалов.
Двигатель с защитой IP55, 50 Гц, 3000 оборотов в минуту.
Соединительные муфты в комплекте.

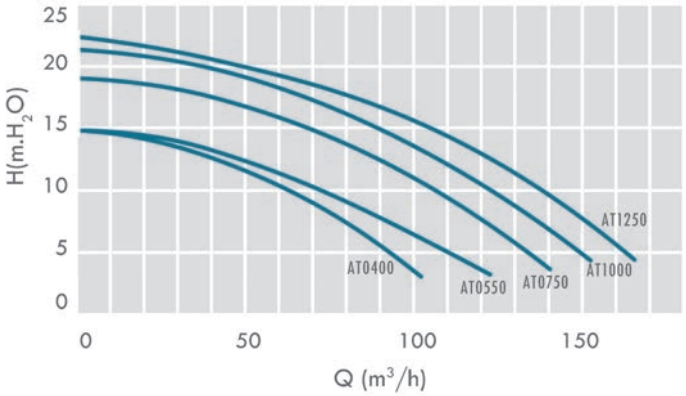

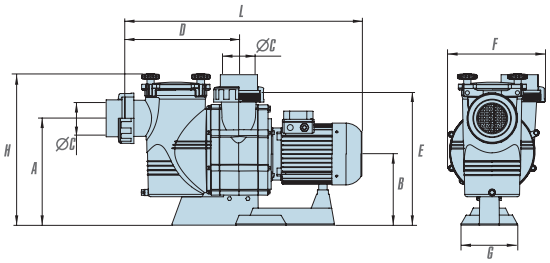

Артикул	Тип	Размеры, мм									Вес, кг
		A	B	C	D	E	F	G	H	L	
ATPN0452LPIMLRU	С префильтром 72 м^3/ч H=10 400 В 2,9 кВт	375	255	∅90	405	470	330	200	535	820	46
ATPN0552LPIMLRU	С префильтром 84 м^3/ч H=10 400 В 4,0 кВт	375	255	∅110	405	470	330	200	535	840	51
ATPN0752LBIMLRU	С префильтром 115 м^3/ч H=10 400 В 5,5 кВт	375	255	∅110	405	470	330	200	535	840	57
ATPN1052LBIMLRU	С префильтром 131 м^3/ч H=10 400 В 7,4 кВт	375	255	∅110	405	470	330	200	535	910	68
ATPN1252LBIMLRU	С префильтром 147 м^3/ч H=10 400 В 9,2 кВт	375	255	∅110	405	470	330	200	535	955	72

Насосы ATLAS

Мощные насосы без предфильтра, идеальны для большого потока с низким давлением.
Выполнены из высококачественных материалов.
Двигатель с защитой IP55, 50 Гц, 3000 оборотов в минуту.
Соединительные муфты в комплекте.

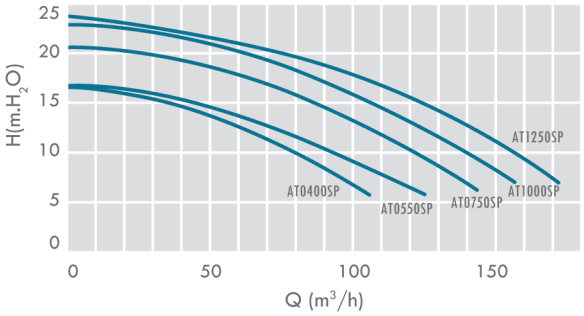

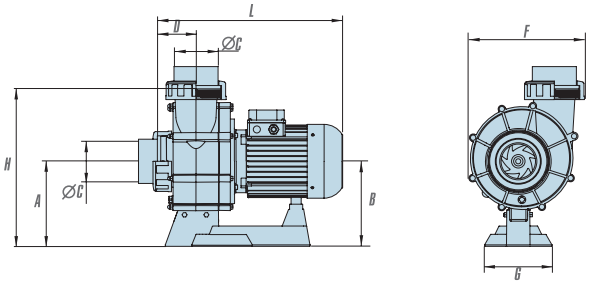

Артикул	Тип	Размеры, мм								Вес, кг
		A	B	C	D	E	G	H	L	
ATSN0452LPIMLRU	Без префильтра 75 м^3/ч H=10 400 В 2,9 кВт	255	255	∅90	105	330	200	470	510	39
ATSN0552LPIMLRU	Без префильтра 87 м^3/ч H=10 400 В 4,0 кВт	255	255	∅110	105	330	200	470	530	44
ATSN0752LBIMLRU	Без префильтра 119 м^3/ч H=10 400 В 5,5 кВт	255	255	∅110	105	330	200	470	530	50
ATSN1052LBIMLRU	Без префильтра 136 м^3/ч H=10 400 В 7,4 кВт	255	255	∅110	105	330	200	470	600	61
ATSN1252LBIMLRU	Без префильтра 155 м^3/ч H=10 400 В 9,2 кВт	255	255	∅110	105	330	200	470	645	65

Насосы NEW BCC

Мощные насосы без префильтра. Корпус из полипропилена, усиленного стекловолокном, обеспечивает длительный срок службы.
Двигатель с защитой IP55, изоляция класса F.
Соединительные муфты в комплекте.

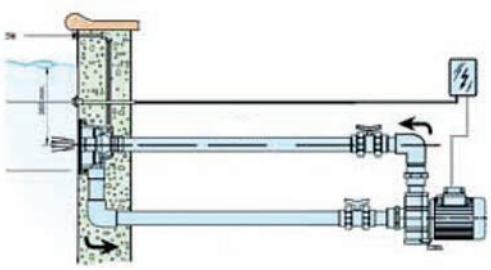

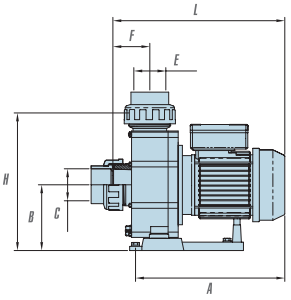

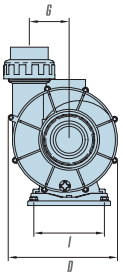

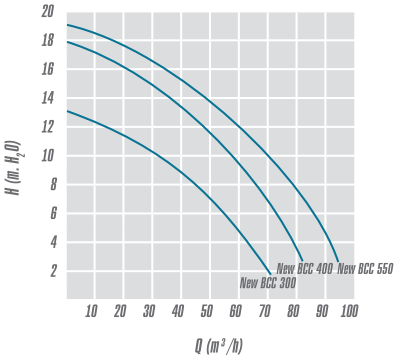

Артикул	Тип	Размеры, мм										Вес, кг
		A	B	C	D	E	F	G	H	I	L	
NEWBCC300M	Без префильтра 45 м^3/ч H=8 230 В 2,2 кВт	370	156	∅75	260	∅75	77	95	319	168	420	20,5
NEWBCC300T-M	Без префильтра 45 м^3/ч H=8 400 В 2,2 кВт	370	156	∅75	260	∅75	77	95	319	168	420	20,5
NEWBCC400T-M	Без префильтра 64 м^3/ч H=8 400 В 2,9 кВт	410	156	∅75	260	∅75	77	95	319	168	450	23,5
NEWBCC550T-M	Без префильтра 76 м^3/ч H=8 400 В 4,0 кВт	410	156	∅75	260	∅75	77	92	319	168	450	25,5

Насосы MINI и MAXI самовсасывающие для морской воды

НОВИНКА!

Пластиковые насосы MINI и MAXI – идеальное соотношение относительно невысокой цены пластикового насоса и высокой коррозионной устойчивости бронзового насоса. Разработаны специально для перекачивания морской воды.

Насосы MINI самовсасывающие

Самовсасывающие насосы с префильтром.
Двигатель с защитой IP55, изоляция класса F, 50 Гц, 3000 оборотов в минуту.
Соединительные муфты в комплекте.

Артикул	Модель	Тип	Вес, кг
1MIN1030M2V	MINI-33M	С префильтром 6,5 м^3/ч H=10 230 В 0,25 кВт	8,6
1MIN1050M2V	MINI-50M	С префильтром 7,9 м^3/ч H=10 230 В 0,37 кВт	9,2
1MIN1080M2V	MINI-80M	С префильтром 10,5 м^3/ч H=10 230 В 0,60 кВт	10,5
1MIN0100M2V	MINI-100M	С префильтром 12,5 м3/ч H=10 230 В 0,75 кВт	11,0
1MIN0150M2V	MINI-150M	С префильтром 18 м3/ч H=10 230 В 1,1 кВт	12,3

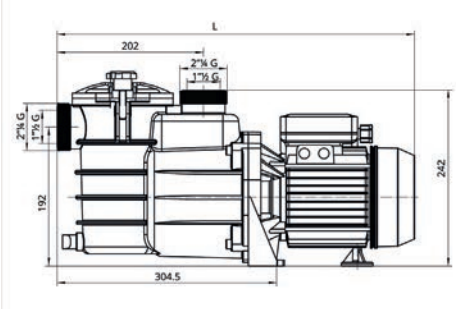

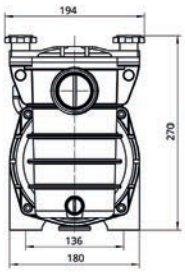

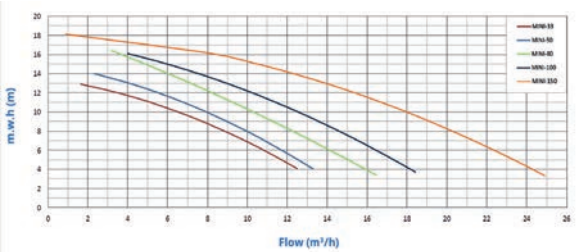

Модель	Мощность	Сила тока, А	Напор, м							DN вход	DN выход
		I	4	6	8	10	12	14	16		
	кВт	230 В	Производительность, м³/ч								
MINI-33M	0,25	2,6	12,5	10,8	9	6,5	3,3	-	-	1 1/2" / ∅50	1 1/2" / ∅50
MINI-50M	0,37	3,2	13,3	11,7	10	7,9	5,6	2,3	-	1 1/2" / ∅50	1 1/2" / ∅50
MINI-80M	0,60	4,2	16,5	14,4	12,5	10,5	8,6	6,3	3,3	1 1/2" / ∅50	1 1/2" / ∅50
MINI-100M	0,75	4,6	18,4	16,4	14,4	12,5	10,4	7,8	4	1 1/2" / ∅50	1 1/2" / ∅50
MINI-150M	1,1	6,2	24,2	22,4	20,2	18	15,3	12,2	8,4	1 1/2" / ∅50	1 1/2" / ∅50

Насосы MAXI самовсасывающие

НОВИНКА!

Самовсасывающие насосы с префильтром.
Двигатель с защитой IP55, изоляция класса F, 50 Гц, 3000 оборотов в минуту.
Соединительные муфты в комплекте.

Артикул	Модель	Тип	Длина, мм	Вес, кг
1MAX0150M2V	MAXI-15M	С префильтром 16,8 м3/ч H=10 230 В 1,1 кВт	719	17,0
1MAX0150T4V	MAXI-15T	С префильтром 16,8 м³/ч H=10 400 В 1,1 кВт	719	17,0
1MAX0200M2V	MAXI-20M	С префильтром 27,6 м3/ч H=10 230 В 1,5 кВт	719	19,0
1MAX0200T4V	MAXI-20T	С префильтром 27,6 м³/ч H=10 400 В 1,5 кВт	719	19,0
1MAX0300T4V	MAXI-30T	С префильтром 38,8 м³/ч H=10 400 В 2,2 кВт	719	20,0
1MAX0400T4V	MAXI-40T	С префильтром 52,2 м³/ч H=10 400 В 3,0 кВт	752	24,0

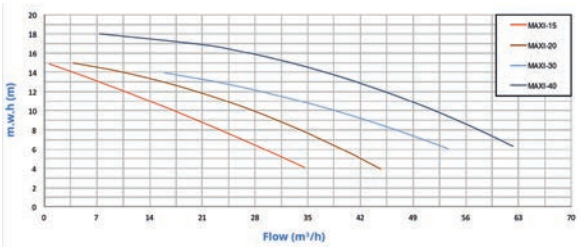

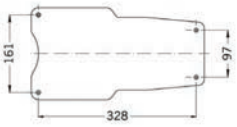

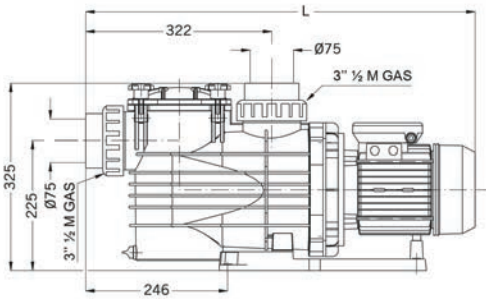

Модель	Мощность	Сила тока, А		Напор, м								DN вход	DN выход
		I	III	4	6	8	10	12	14	16	18		
	кВт	230 В	400 В	Производительность, м³/ч									
MAXI-15T/M	1,1	6,7	2,5	34,6	29,4	23,3	16,8	11,1	3,3	-	-	∅75	∅75
MAXI-20T/M	1,5	9,0	3,3	44,7	39,8	33,7	27,6	21	12	4,5	-	∅75	∅75
MAXI-30T	2,2	-	4,7	-	53,7	47,2	38,8	28,2	16	-	-	∅75	∅75
MAXI-40T	3,0	-	6,0	-	62,3	58,1	52,2	45,2	37,1	26,5	7,4	∅75	∅75

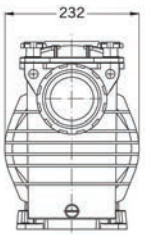

НОВИНКА!

Насосы MICRO самовсасывающие для морской воды

Самовсасывающие насосы с префильтром.
Двигатель с защитой IP55, изоляция класса F, 50 Гц,
3000 оборотов в минуту.
Соединительные муфты в комплект не входят.

Артикул	Модель	Тип	Вес, кг
1MIC1020M2V	MICRO-25	С префильтром 3,1 м3/ч H=8 230 В 0,20 кВт	6,4
1MIC1030M2V	MICRO-33	С префильтром 6,7 м3/ч H=8 230 В 0,25 кВт	7,4
1MIC1050M2V	MICRO-50	С префильтром 8,5 м3/ч H=8 230 В 0,37 кВт	8,0

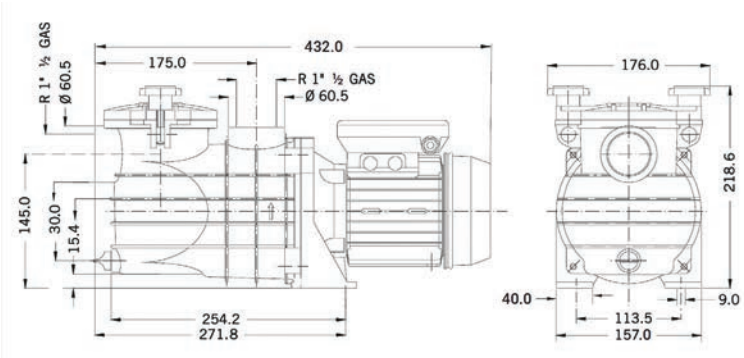

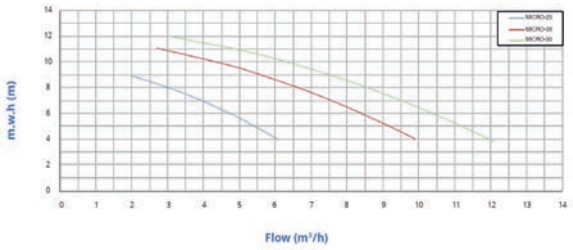

Модель	Мощность	Напряжение	Напор, м									DN вход	DN выход
		230 В	4	5	6	7	8	9	10	11	12		
	кВт	Сила тока, А	Производительность, м³/ч										
MICRO-25	0,20	1,4	6,1	5,5	4,8	4	3,1	2	-	-	-	1 1/2"	1 1/2"
MICRO-33	0,25	1,7	9,9	9,3	8,3	7,6	6,7	5,6	4,6	2,7	-	1 1/2"	1 1/2"
MICRO-50	0,37	2,4	12,1	11,1	10,3	9,6	8,5	7,5	6,2	5,1	3,1	1 1/2"	1 1/2"

НОВИНКА!

Насосы NEW CONTRA для морской воды

Насосы без префильтра разработаны для противотоков, систем гидромассажа и различных аттракционов.
Двигатель с защитой IP55, изоляция класса F, 50 Гц,
3000 оборотов в минуту.
Соединительные муфты в комплекте.

Артикул	Модель	Тип	Длина, мм	Высота, мм	Патрубок, мм	Вес, кг
00002010200	NEW CONTRA-3M	Без префильтра 46 м3/ч H=8 230 В 2,5 кВт	412	301	75/90	23,5
00002010300	NEW CONTRA-3T	Без префильтра 46 м3/ч H=8 400 В 2,5 кВт	412	301	75/90	23,5
00004010300	NEW CONTRA-4T	Без префильтра 67 м3/ч H=8 400 В 3,0 кВт	412	274	75/90	23,9
00005010300	NEW CONTRA-5T	Без префильтра 81 м3/ч H=8 400 В 4,0 кВт	429	274	75/90	25,6

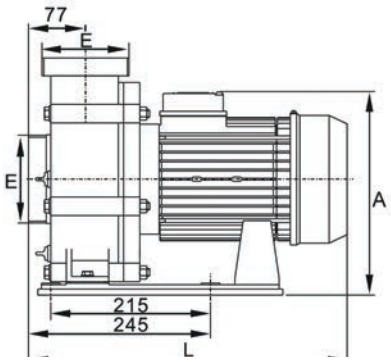

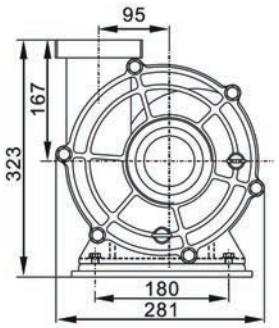

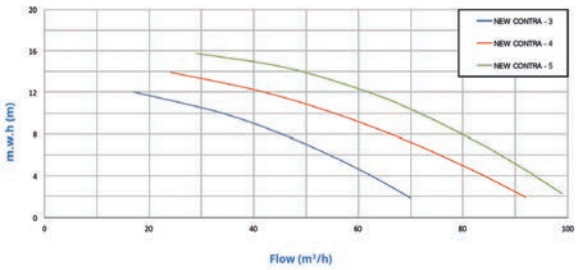

Модель	Мощность	Сила тока, А		Напор, м							
		I	III	2	4	6	8	10	12	14	16
	кВт	230 В	400 В	Производительность, м³/ч							
NEW CONTRA-3T/M	2,5	13,7	4,9	70	62	54	46	34	17	-	-
NEW CONTRA-4T	3,0	-	5,4	92	84	75	67	55	41	24	-
NEW CONTRA-5T	4,0	-	7,4	99	93	87	81	71	61	46	29

НОВИНКА!

Насосы ND.2 самовсасывающие для морской воды

Самовсасывающие насосы с префильтром.
Двигатель с защитой IP55, изоляция класса F, 50 Гц, 3000 оборотов в минуту.
Соединительные муфты в комплект не входят.

Артикул	Модель	Тип	Длина, мм	Вес, кг
1ND20150M2V	ND.2-24M	С префильтром 22,1 м3/ч H=10 230 В 1,1 кВт	581	17,1
1ND20150T4V	ND.2-24T	С префильтром 22,1 м3/ч H=10 400 В 1,1 кВт	581	17,1
1ND20200M2V	ND.2-28M	С префильтром 26,6 м3/ч H=10 230 В 1,5 кВт	581	19,0
1ND20200T4V	ND.2-28T	С префильтром 26,6 м3/ч H=10 400 В 1,5 кВт	581	19,0

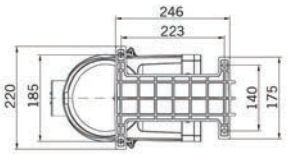

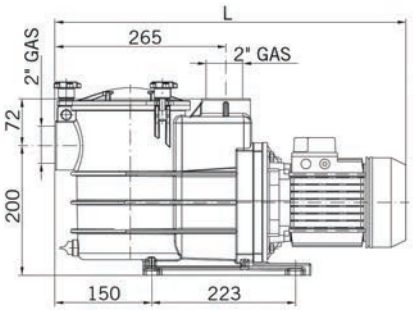

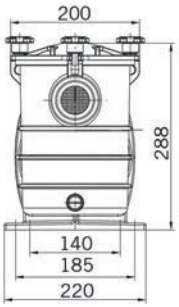

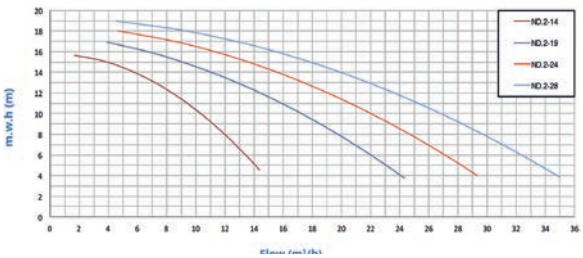

Модель	Мощность	Сила тока, А		Напор, м								DN вход	DN выход
		I	III	4	6	8	10	12	14	16	18		
	кВт	230 В	400 В	Производительность, м³/ч									
ND.2-24T/M	1,1	6,6	2,5	29,3	27,2	24,8	22,1	19,1	15,6	11,3	4,6	2"	2"
ND.2-28T/M	1,5	8,9	3,3	35	32,3	29,5	26,6	23,6	19,8	15,2	9	2"	2"

Насос самовсасывающий серии FCP

Самовсасывающие насосы с префильтром.
Двигатель с защитой IP55, изоляция класса F.
3000 оборотов в минуту.

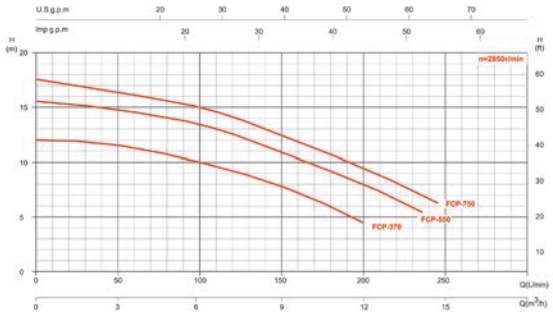

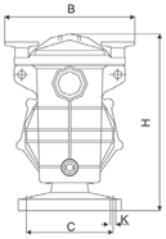

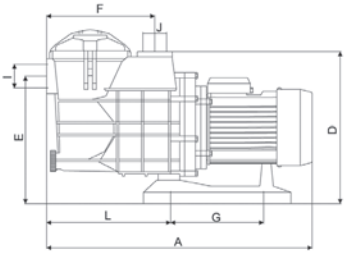

Артикул	Тип
FCP-370	С префильтром 6 м³/ч H=10 230В 0,37 кВт

Артикул	Размеры, мм												Вес, кг
	A	B	C	D	E	F	G	H	L	I	J	K	
FCP-370	480	230	160	280	220	200	172	325	215	1 1/2"	1 1/2"	4-∅10	8,5

Насосы самовсасывающие серии FCP-A

Самовсасывающие насосы с префильтром.
Двигатель с защитой - IP55, изоляция класса F.
3000 оборотов в минуту.
Соединительные муфты в комплекте.

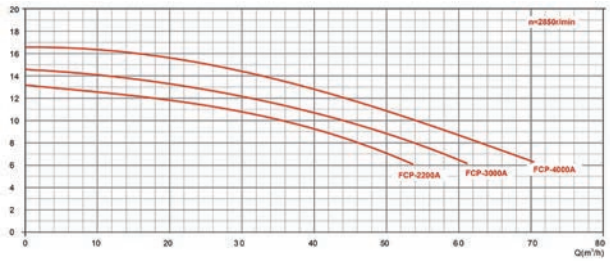

Артикул	Тип
FCP-2200AT	С префильтром 36 м³/ч H=10 380В 2,2 кВт
FCP-3000AT	С префильтром 44 м³/ч H=10 380В 3,0 кВт
FCP-4000AT	С префильтром 54 м³/ч H=10 380В 4,0 кВт

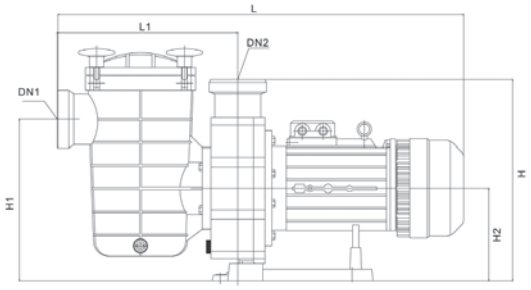

Артикул	Размеры, мм						
	L	L1	H	H1	H2	DN1	DN2
FCP-2200AT	653	310	319	286	156	∅75	∅75
FCP-3000AT	683	310	319	286	156		
FCP-4000AT	718	310	319	286	156		

Насосы самовсасывающие серии FCP-S

Самовсасывающие насосы
с префильтром.
Двигатель с защитой IP55,
изоляция класса F.
3000 оборотов в минуту.
Соединительные патрубки
∅ 40мм в комплекте.

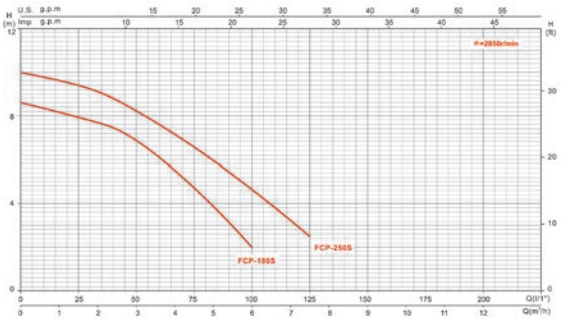

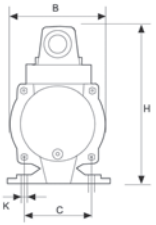

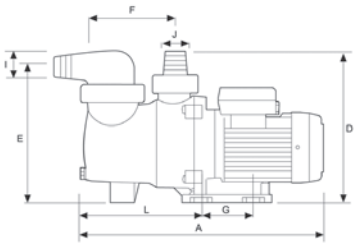

Артикул	Тип
FCP-180S	С префильтром 3,6 м^3/ч H=6 230В 0,18 кВт
FCP-250S	С префильтром 5 м^3/ч H=6 230В 0,25 кВт

Артикул	Размеры, мм												Вес, кг
	A	B	C	D	E	F	G	H	L	I	J	K	
FCP-180S	400	160	100	250	231	158	90	210	203	∅40	∅32/40	4-∅9	5,1
FCP-250S	400	160	100	250	231	158	90	210	203	∅40	∅32/40	4-∅9	5,6

Насосы самовсасывающие серии FCP-S

Самовсасывающие насосы
с префильтром.
Двигатель с защитой - IP55,
изоляция класса F.
3000 оборотов в минуту.
Соединительные муфты
в комплекте.

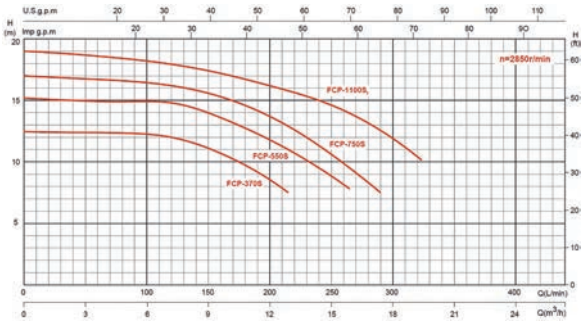

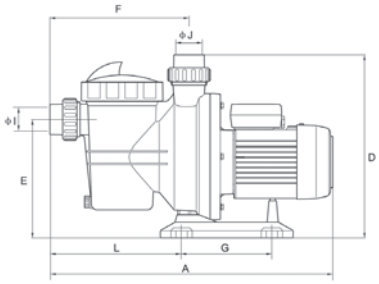

Артикул	Тип
FCP-370S	С префильтром 7,2 м^3/ч H=12 230В 0,37 кВт
FCP-550S	С префильтром 11,7 м^3/ч H=12 230В 0,55 кВт
FCP-750S	С префильтром 13,8 м^3/ч H=12 230В 0,75 кВт
FCP-1100S2	С префильтром 17,9 м^3/ч H=12 230В 1,1 кВт
FCP-1100S2T	С префильтром 17,9 м^3/ч H=12 380В 1,1 кВт

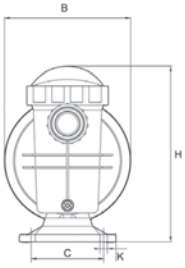

Артикул	Размеры, мм												Вес, кг
	A	B	C	D	E	F	G	H	L	I	J	K	
FCP-370S	550	238	160	345	225	262	170	330	205	∅50	∅50	4-∅10	8,7
FCP-550S	550	238	160	345	225	262	170	330	205	∅50	∅50	4-∅10	9,3
FCP-750S	550	238	160	345	225	262	170	330	205	∅50	∅50	4-∅10	10,4
FCP-1100S2 FCP-1100S2T	570	238	160	345	225	262	170	330	205	∅50	∅50	4-∅10	11,9

Насосы самовсасывающие серии FCP-S

Самовсасывающие насосы
с префильтром.
Двигатель с защитой - IP55,
изоляция класса F.
3000 оборотов в минуту.
Соединительные муфты
в комплекте.

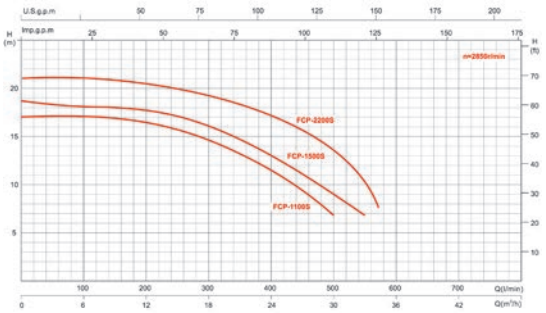

Артикул	Тип
FCP-1500S	С префильтром 25,2 м^3/ч H=12 230В 1,50 кВт
FCP-2200S	С префильтром 31,2 м^3/ч H=12 230В 2,2 кВт
FCP-2200ST	С префильтром 31,2 м^3/ч H=12 380В 2,2 кВт

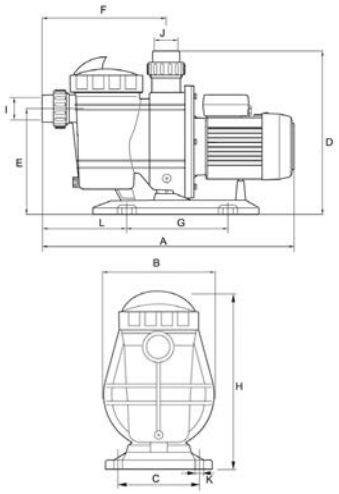

Артикул	Размеры, мм												Вес, кг
	A	B	C	D	E	F	G	H	L	I	J	K	
FCP-1500S	655	270	230	450	295	335	200	440	270	∅63	∅63	4-∅10	19,0
FCP-2200S FCP-2200ST	655	270	230	450	295	335	200	440	270	∅63	∅63	4-∅10	18,3

Насосы для аттракционов серии BTP

Центробежные насосы без префильтра.
Двигатель с защитой - IP55, изоляция класса F.
3000 оборотов в минуту.

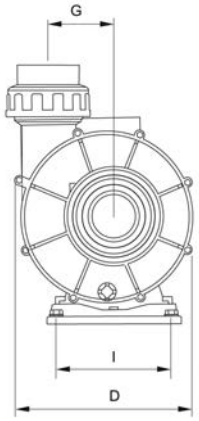

Артикул	Тип
BTP-2200	Без префильтра 40 м^3/ч H=10 230В 2,2 кВт
BTP-2200T	Без префильтра 40 м^3/ч H=10 380В 2,2 кВт
BTP-3000T	Без префильтра 56 м^3/ч H=10 380В 3,0 кВт
BTP-4000T	Без префильтра 70 м^3/ч H=10 380В 4,0 кВт

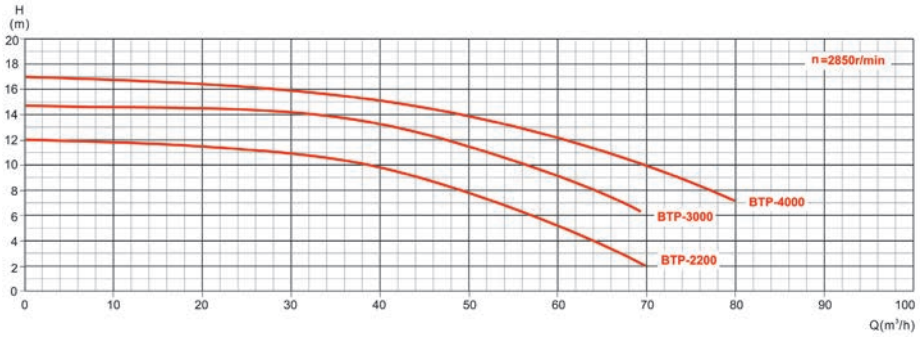

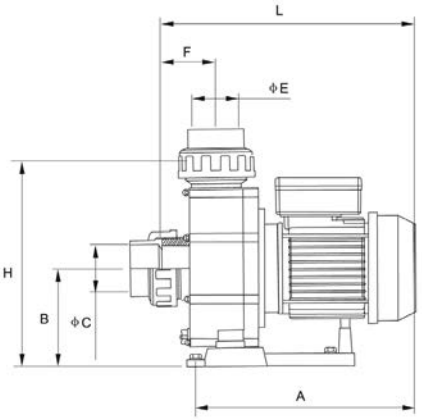

Артикул	Размеры, мм									
	A	B	C	D	E	F	G	H	I	L
BTP-2200S	370	156	∅75	260	∅75	77	95	319	168/117	420
BTP-2200T	370	156	∅75	260	∅75	77	95	319	168/117	420
BTP-3000T	410	156	∅75	260	∅75	77	95	319	168/117	450
BTP-4000T	440	156	∅75	260	∅75	77	95	319	168/117	485

Насосы F-GREAT GIANT

Мощные насосы с префильтром. Идеальное соотношение относительно невысокой цены пластикового насоса и высокой коррозионной устойчивости бронзового насоса. Могут использоваться в том числе и для перекачки морской воды.
Бронзовое рабочее колесо, пластиковый корпус.
Двигатель с защитой IP55, 1500 оборотов в минуту.

Артикул	Модель	Тип	Вес, кг
1FGG0400E4VTB	F-GREAT GIANT-127H	С префильтром 61 м^3/ч H=10 400 В 3,0 кВт	78
1FGG0550E4VTB	F-GREAT GIANT-128H	С префильтром 78 м^3/ч H=10 400 В 4,0 кВт	87
1FGG0750E4VTB	F-GREAT GIANT-129H	С префильтром 137 м^3/ч H=10 400 В 5,5 кВт	103
1FGG1000E7VTB	F-GREAT GIANT-130H	С префильтром 142 м^3/ч H=10 400 В 7,5 кВт	113
1FGG1251E7VTB	F-GREAT GIANT-131H	С префильтром 189 м^3/ч H=10 400 В 9,2 кВт	173
1FGG1502E7VTB	F-GREAT GIANT-132H	С префильтром 214 м^3/ч H=10 400 В 11,0 кВт	203

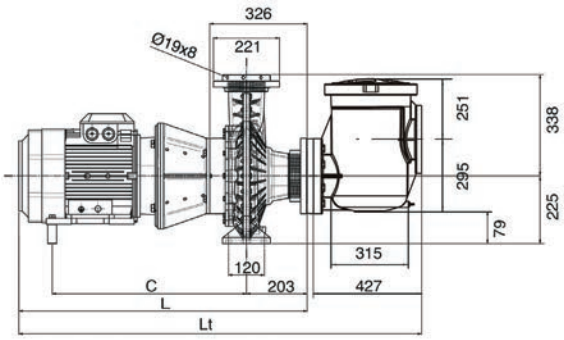

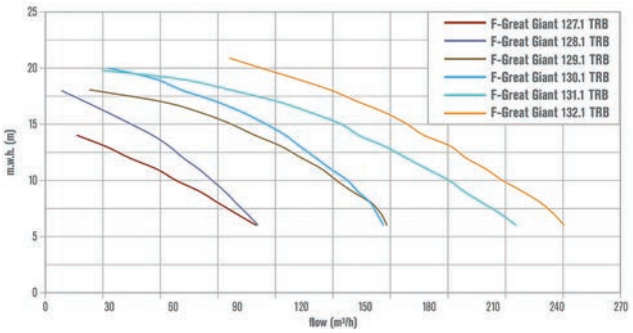

Модель	Мощность	Напряжение	Напор, м									DN вход	DN выход	Размеры, мм		
		400 В	6	8	10	12	14	16	18	20	21					
	кВт	Сила тока, А	Производительность, м^3/ч											C	L	Lt
F-GREAT GIANT-127H	3,0	6,0	99	81	61	40	15	-	-	-	-	150	100	362	765	1235
F-GREAT GIANT-128H	4,0	7,9	100	89	78	65	50	30	8	-	-	150	100	362	765	1235
F-GREAT GIANT-129H	5,5	10,7	160	153	137	120	98	74	21	-	-	150	100	487	890	1360
F-GREAT GIANT-130H	7,5	14,3	158	152	142	127	112	93	64	30	-	150	100	487	890	1360
F-GREAT GIANT-131H	9,2	17,5	221	205	189	169	147	124	88	27	-	150	100	487	890	1360
F-GREAT GIANT-132H	11,0	20,4	243	232	214	197	177	159	134	100	87	150	100	597	1000	1470

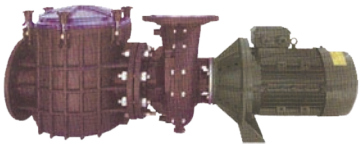

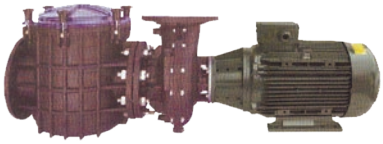

Насосы F-GIANT

Мощные насосы с префильтром. Могут использоваться в том числе и для перекачки морской воды.
Бронзовое рабочее колесо, пластиковый корпус.
Двигатель с защитой IP55, 3000 оборотов в минуту.

Артикул	Модель	Тип	Вес, кг
1FGN0400E4VTB	F-GIANT 17 TRB	С префильтром 70 м^3/ч H=10 400 В 3,0 кВт	63
1FGN0558E4VTB	F-GIANT 18 TRB	С префильтром 82 м^3/ч H=10 400 В 4,0 кВт	69
1FGN0559E4VTB	F-GIANT 19 TRB	С префильтром 100 м^3/ч H=10 400 В 4,0 кВт	71
1FGN0750E4VTB	F-GIANT 20 TRB	С префильтром 118 м^3/ч H=10 400 В 5,5 кВт	82
1FGN1000E7VTB	F-GIANT 21 TRB	С префильтром 147 м^3/ч H=10 400 В 7,5 кВт	88
1FGN1250E7VTB	F-GIANT 22 TRB	С префильтром 162 м^3/ч H=10 400 В 9,2 кВт	90

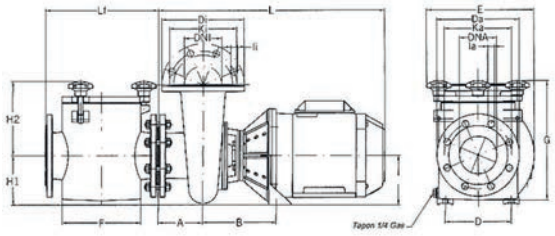

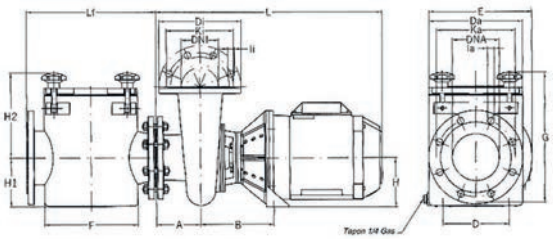

Модель	Размеры, мм																
	D_A	K_A	I_A	D_I	K_I	I_I	№ tal.	A	B	C	D	E	F	G	H	L	L_f
F-GIANT 17 TRB	220	180	18	220	180	19	8	120	196	-	190	275	250	347	132	584	347
F-GIANT 18 TRB	220	180	18	220	180	19	8	120	196	-	190	275	250	347	132	606	347
F-GIANT 19 TRB	250	210	18	220	180	19	8	120	196	-	190	275	250	347	132	606	347
F-GIANT 20 TRB	250	210	18	220	180	19	8	120	292	140	216	312	250	360	132	724	347
F-GIANT 21 TRB	250	210	18	220	180	19	8	120	292	140	216	312	250	360	132	724	347
F-GIANT 22 TRB	250	210	18	220	180	19	8	120	292	140	216	312	250	360	132	724	347

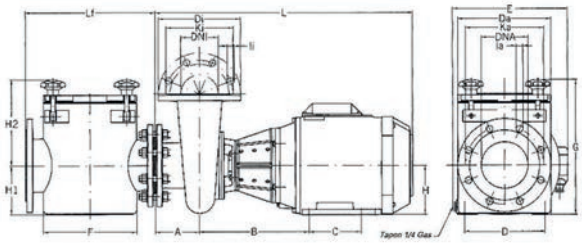

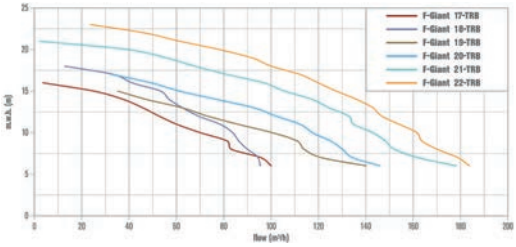

Модель	Мощность	Напряжение	Напор, м									DNA	DNI
		400 В	6	8	10	12	14	16	18	20	22		
	кВт	Сила тока, А	Производительность, $м^3/ч$										
F-GIANT 17 TRB	3,0	5,7	100	85	70	53	34	4	-	-	-	100	100
F-GIANT 18 TRB	4,0	7,4	96	90	82	69	57	41	13	-	-	100	100
F-GIANT 19 TRB	4,0	7,4	140	119	100	73	47	-	-	-	-	125	100
F-GIANT 20 TRB	5,5	10,1	146	130	118	102	77	49	-	-	-	125	100
F-GIANT 21 TRB	7,5	13,5	178	160	147	133	117	97	68	40	-	125	100
F-GIANT 22 TRB	9,2	16,6	184	172	162	148	136	120	100	78	47	125	100

Насосы AQUATIC PARK чугунные для аквапарков
Мощные насосы без префильтра. Разработаны специально для водных горок.
Двигатель с защитой IP55, 1500 оборотов в минуту.
Рабочее колесо из чугуна или бронзы (опция).
Производительность до 510 $м^3/ч$.

Для подбора насосов Aquatic Park обращайтесь в технический отдел.
Цены и артикулы по запросу.

Префильтры чугунные и бронзовые

Фланцы просверлены в соответствии со стандартом DIN 2501.
Корзина из нержавеющей стали AISI 316.
Максимальное рабочее давление - 2,5 $кг/см^2$.

Примечание:
При заказе бронзовых префильтров цены и артикулы уточняйте у менеджеров.

Артикул	D1, мм	D2, мм
13510600000	∅75	∅75
13520800000	∅90	∅90
13530600000	∅110	∅75
13530800000	∅110	∅90
13531000000	∅110	∅110
13541000000	∅140	∅110

Артикул	D1, мм	D2, мм
13541200000	∅140	∅140
13551200000	∅160	∅140
13551500000	∅160	∅160
13561500000	∅225	∅160
13651500000	∅315	∅160
13652000000	∅315	∅225

Насосы FDN-3000 чугунные и бронзовые

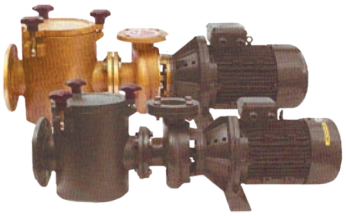

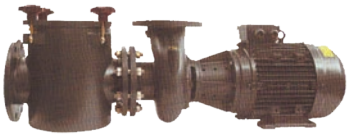

Мощные насосы с префильтром, идеальны для большого потока с низким давлением. Двигатель с защитой IP55, 50 Гц, 3000 оборотов в минуту.

Примечание:
При заказе бронзовых насосов цены и артикулы уточняйте у менеджеров.

Артикул	Модель	Тип	Вес, кг
1FN30200E4V	FDN-14	С префильтром 36 м^3/ч H=10 400 В 1,5 кВт	53
1FN30300E4V	FDN-15	С префильтром 42 м^3/ч H=10 400 В 2,2 кВт	55
1FN30407E4V	FDN-17	С префильтром 86 м^3/ч H=10 400 В 3,0 кВт	68
1FN30558E4V	FDN-18	С префильтром 85 м^3/ч H=10 400 В 4,0 кВт	77
1FN30559E4V	FDN-19	С префильтром 110 м^3/ч H=10 400 В 4,0 кВт	90
1FN30750E4V	FDN-20	С префильтром 123 м^3/ч H=10 400 В 5,5 кВт	99
1FN31000E7V	FDN-21	С префильтром 158 м^3/ч H=10 400 В 7,5 кВт	104
1FN31250E7V	FDN-22	С префильтром 163 м^3/ч H=10 400 В 9,2 кВт	113

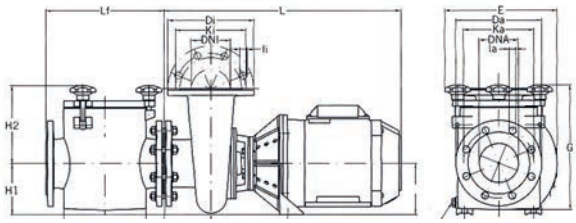

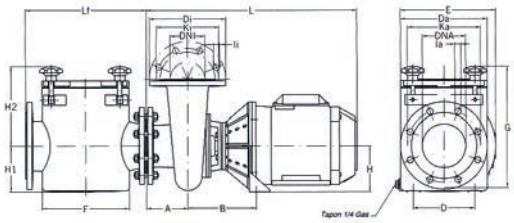

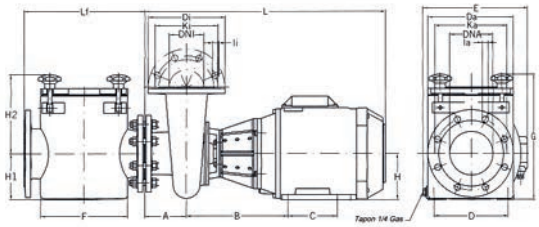

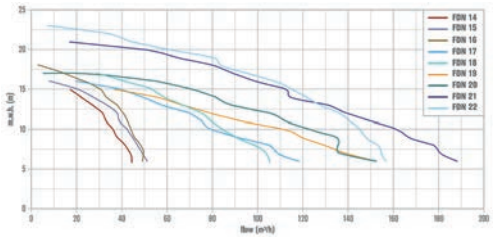

Модель	Размеры, мм																	
	D_A	K_A	I_A	Nº tal.	D_I	K_I	I_I	Nº tal.	A	B	C	D	E	F	G	H	L	L_f
FDN-14	200	160	19	8	152	125	14	4	82	172	-	140	271	210	319	132	491	300
FDN-15	200	160	19	8	152	125	14	4	82	172	-	140	271	210	319	132	491	300
FDN-17	220	180	19	8	220	180	19	8	82	196	-	190	288	210	320	132	584	300
FDN-18	220	180	19	8	220	180	19	8	120	196	-	190	288	210	320	132	606	300
FDN-19	250	210	19	8	220	180	19	8	120	196	-	190	275	250	347	132	606	347
FDN-20	250	210	19	8	220	180	19	8	120	292	140	216	312	250	360	132	724	347
FDN-21	250	210	19	8	220	180	19	8	120	292	140	216	312	250	360	132	724	347
FDN-22	250	210	19	8	220	180	19	8	120	292	140	216	312	250	360	132	724	347

Модель	Мощность	Напряжение	Напор, м									DNA	DNI
		400 В	6	8	10	12	14	16	18	20	22		
	кВт	Сила тока, А	Производительность, м^3/ч										
FDN-14	1,5	3,1	44	41	36	31	22	-	-	-	-	80	3"
FDN-15	2,2	4,3	51	47	42	38	27	8	-	-	-	80	3"
FDN-17	3,0	5,7	118	105	86	70	49	20	-	-	-	100	100
FDN-18	4,0	7,4	106	99	85	76	58	41	-	-	-	100	100
FDN-19	4,0	7,4	152	130	110	81	55	-	-	-	-	125	100
FDN-20	5,5	10,1	152	136	123	106	81	55	5	-	-	125	100
FDN-21	7,5	13,5	185	172	158	143	126	106	82	43	-	125	100
FDN-22	9,2	16,6	194	179	163	147	129	109	87	61	26	125	100

Насосы FDN-1500-H чугунные и бронзовые самовсасывающие

Мощные насосы с префильтром, имеющие увеличенный ресурс работы и сниженный уровень шума. Двигатель с защитой IP55, 50 Гц, 1500 оборотов в минуту.

Примечание:
При заказе бронзовых насосов (бронзовый корпус и/или рабочее колесо) цены и артикулы уточняйте у менеджеров.

Артикул	Модель	Тип	Вес, кг
1FN10200E4V	FDN-325 H	С префильтром 33 м^3/ч H=10 400 В 1,5 кВт	84
1FN10300E4V	FDN-326 H	С префильтром 42 м^3/ч H=10 400 В 2,2 кВт	89
1FN10400E4V	FDN-127 H	С префильтром 55 м^3/ч H=10 400 В 3,0 кВт	103
1FN10550E4V	FDN-128 H	С префильтром 82 м^3/ч H=10 400 В 4,0 кВт	111
1FN10750E4V	FDN-129 H	С префильтром 114 м^3/ч H=10 400 В 5,5 кВт	143
1FN11000E7V	FDN-130 H	С префильтром 131 м^3/ч H=10 400 В 7,5 кВт	153
1FN11003E7V	FDN-123 H	С префильтром 182 м^3/ч H=10 400 В 7,5 кВт	220
1FN11255E7V	FDN-125 H	С префильтром 202 м^3/ч H=10 400 В 9,2 кВт	228
1FN11506E7V	FDN-126 H	С префильтром 241 м^3/ч H=10 400 В 11,0 кВт	261
1FN11251E7V	FDN-131 H	С префильтром 170 м^3/ч H=10 400 В 9,2 кВт	213
1FN11502E7V	FDN-132 H	С префильтром 175 м^3/ч H=10 400 В 11,0 кВт	243

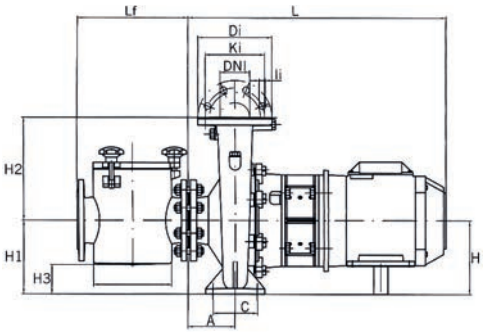

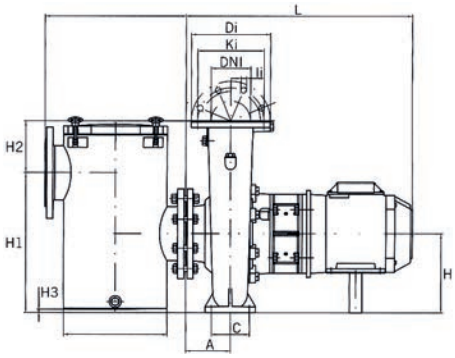

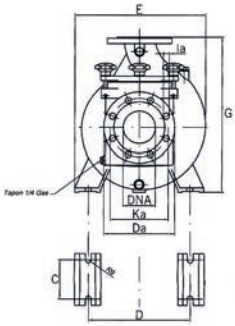

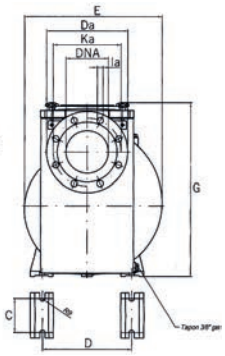

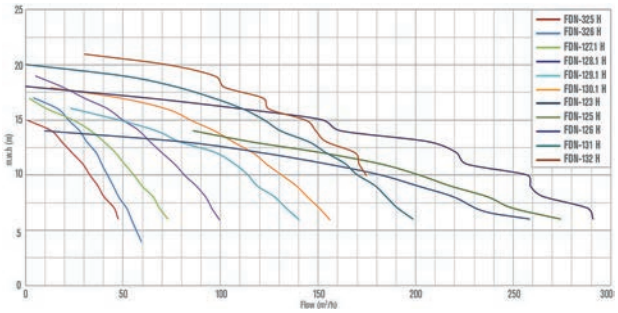

Модель	Размеры, мм																			
	D_A	K_A	I_A	Nº tal.	D_I	K_I	I_I	Nº tal.	A	C	D	E	F	G	H	H1	H2	H3	L	L_f
FDN-325 H	220	180	19	8	165	125	19	4	100	95	250	335	210	405	180	180	225	60	635	300
FDN-326 H	220	180	19	8	165	125	19	4	100	95	250	335	210	405	180	180	225	60	652,5	300
FDN-127 H	220	180	19	8	200	160	19	4	125	120	315	405	210	480	200	200	280	80	747,5	300
FDN-128 H	220	180	19	8	200	160	19	4	125	120	315	405	210	480	200	200	280	80	775,5	300
FDN-129 H	250	210	19	8	220	180	19	8	140	120	315	430	250	505	225	225	280	93	845	345
FDN-130 H	250	210	19	8	220	180	19	8	140	120	315	430	250	505	225	225	280	93	867	345
FDN-123 H	285	240	23	8	250	210	19	8	140	120	315	485	328	605	250	441	163	10	867	445
FDN-125 H	285	240	23	8	250	210	19	8	140	120	315	485	328	605	250	441	163	10	867	445
FDN-126 H	285	240	23	8	250	210	19	8	140	120	315	485	328	605	250	441	163	10	977	445
FDN-131 H	285	240	23	8	220	180	19	8	140	120	315	430	328	505	225	416	88	-15	867	445
FDN-132 H	285	240	23	8	220	180	19	8	140	120	315	430	328	505	225	416	88	-15	977	445

Модель	Мощность	Напряжение	Напор, м									DNA	DNI
		400 В	6	8	10	12	14	16	18	20	21		
	кВт	Сила тока, А	Производительность, м³/ч										
FDN-325 H	1,5	3,3	48	40	33	24	13	-	-	-	-	100	50
FDN-326 H	2,2	4,5	54	48	42	36	28	17	-	-	-	100	50
FDN-127 H	3,0	6,0	73	66	55	46	33	11	-	-	-	100	80
FDN-128 H	4,0	7,9	99	91	82	70	58	42	19	-	-	100	80
FDN-129 H	5,5	10,7	140	128	114	97	67	23	-	-	-	125	100
FDN-130 H	7,5	14,3	156	145	131	117	97	73	13	-	-	125	100
FDN-123 H	7,5	14,3	258	220	182	121	10	-	-	-	-	150	125
FDN-125 H	9,2	17,5	274	237	202	152	86	-	-	-	-	150	125
FDN-126 H	11,0	20,4	291	265	241	209	162	111	-	-	-	150	125
FDN-131 H	9,2	17,5	199	185	170	154	131	112	77	-	-	150	100
FDN-132 H	11,0	20,4	-	-	175	163	146	125	102	73	-	150	100

Насосы FDN - HV чугунные и бронзовые
Мощные насосы с префильтром.
Установка возможна в горизонтальном и вертикальном положениях.
Двигатель с защитой IP55, 50 Гц, 1500 оборотов в минуту.

Примечание:
При заказе бронзовых насосов (бронзовый корпус и/или рабочее колесо) цены и артикулы уточняйте у менеджеров.

Артикул	Модель	Тип	Вес, кг
1FN12000E7V	FDN-133 HV	С префильтром 287 м³/ч H=10 400 В 15 кВт	319
1FN12500E7V	FDN-134 HV	С префильтром 369 м³/ч H=10 400 В 18,5 кВт	335
1FN13000E7V	FDN-135 HV	С префильтром 525 м³/ч H=10 400 В 22 кВт	361
1FN14000E7V	FDN-136 HV	С префильтром 556 м³/ч H=10 400В 30 кВт	387

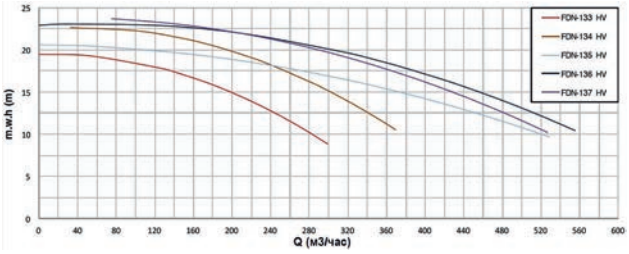

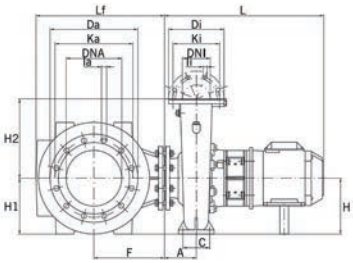

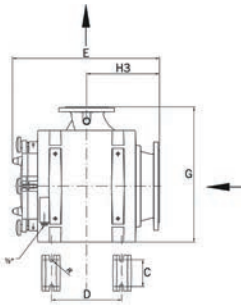

Модель	Размеры, мм																	
	A	C	D	E	G	H	H1	H2	H3	L	L_f	D_A	K_A	I_A	N⁰ tal.	D_I	K_I	I_I	N⁰ tal.
FDN-133 HV	140	120	315	665	605	250	250	355	328	963	570	395	350	23	12	250	210	19	8
FDN-134 HV	140	120	315	665	605	250	250	355	328	921	570	395	350	23	12	250	210	19	8
FDN-135 HV	160	150	400	665	655	280	280	375	328	893	570	445	400	23	12	280	240	23	8
FDN-136 HV	160	150	400	665	655	280	280	375	328	1071	570	445	400	23	12	280	240	23	8

Модель	Мощность	Напряжение	Напор, м									DNA	DNI
		400 В	8	10	12	14	16	18	20	22	24		
	кВт	Сила тока, А	Производительность, м³/ч										
FDN-133 HV	15	27,3	299	287	260	222	175	126	-	-	-	250	125
FDN-134 HV	18,5	33,5	-	369	349	324	293	244	184	101	-	250	125
FDN-135 HV	22	39,7	-	525	466	411	351	244	106	-	-	300	150
FDN-136 HV	30	53,8	-	556	524	487	440	381	316	221	-	300	150