Теплообменники D-HWT из нержавеющей стали AISI 316

Водоводяные спиральные теплообменники серии D-HWT из нержавеющей стали AISI 316 гарантируют максимальную энергоэффективность при минимальной потере давления и могут использоваться при температурах теплоносителя **от 50°C**. Графики иллюстрируют зависимость реальной мощности теплообменника от температуры теплоносителя.

Изготовлено с использованием **запатентованной технологии четырехточечной сварки**. Долговечность устройства гарантируется качеством финишного покрытия. Максимальное рабочее давление: первичный контур - 10 бар, вторичный - 3 бар.

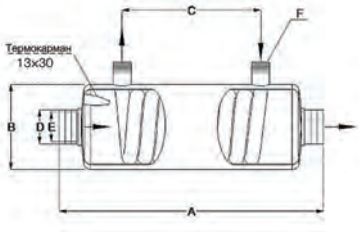

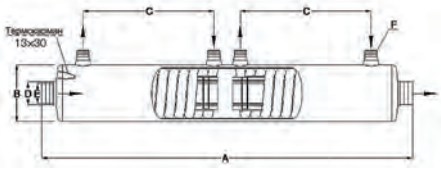

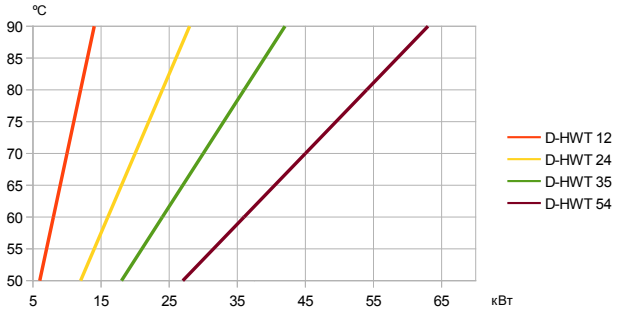

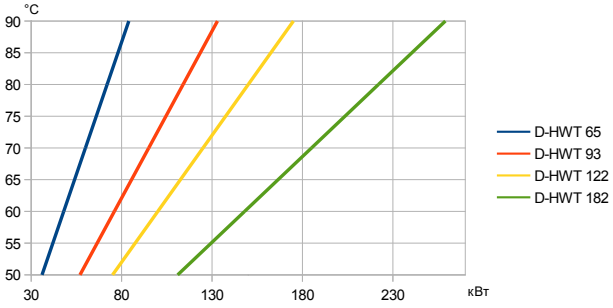

Артикул	Модель	Мощность при 90°C кВт	Первич., горяч. вода		Вторич., хол. вода		Размеры, мм, дюйм						Цена, €
			м³/ч	Перепад давл.	м³/ч	Перепад давл.	A	B	C	D	E	F	
100119	D-HWT 12	14	1,2	0,03	10	0,05	250	125	90	50	1 1/2" BP	3/4"	260
100120	D-HWT 24	28	1,8	0,11	12	0,06	320	125	165	50	1 1/2" BP	3/4"	289
100101	D-HWT 35	42	2	0,18	10	0,10	385	125	205	50	1 1/2" BP	3/4"	385
100121	D-HWT 54	63	3	0,20	12	0,16	580	125	410	50	1 1/2" BP	1"	481
100102	D-HWT 65	84	3	0,23	12	0,22	680	125	495	50	1 1/2" BP	1"	566
100103	D-HWT 93	133	4	0,44	15	0,22	780	160	590	63	2" BP	1"	986
100104	D-HWT 122	175	2x4	0,27	20	0,5	1050	160	370	63	2" BP	1"	1381
100105	D-HWT 182	259	2x4,3	0,44	25	0,8	1370	160	530	63	2" BP	1"	1688

Примечание:

По запросу возможна поставка низкотемпературных теплообменников из нержавеющей стали для теплоносителя от 40°C, а также гибридных теплообменников, позволяющих использовать альтернативные источники энергии для обогрева бассейна (например, тепловой насос или солнечный коллектор).

Теплообменники D-KWT пластиковые

Теплообменники серии D-KWT из пластика с гофрированной спиралью из нержавеющей стали или титана гарантируют большую энергоэффективность по привлекательной цене и могут использоваться при температурах теплоносителя от **50°C**. Графики иллюстрируют зависимость реальной мощности теплообменника от температуры теплоносителя.

Корпус из пластика не подвержен коррозии, поэтому версия с титановой спиралью, обладая оптимальным соотношением цена-качество, является хорошим решением для бассейнов с соленой водой.
Максимальное рабочее давление: первичный контур - 6 бар, вторичный - 2 бар.

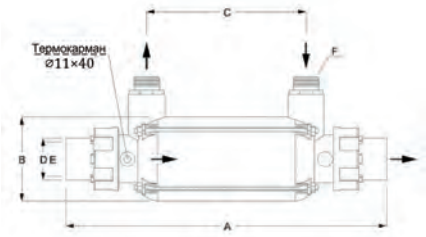

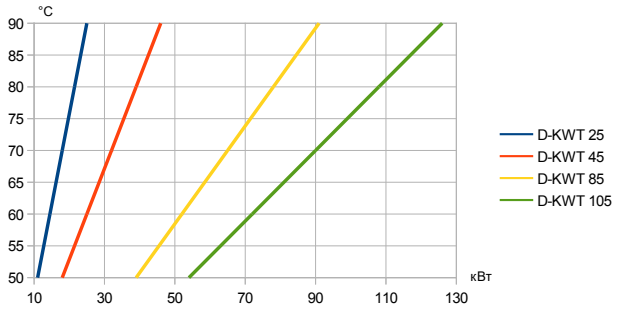

Артикул	Модель	Мощность при 90°C кВт	Первич., горяч. вода		Вторич., хол. вода		Размеры, мм, дюйм						Цена, €
			м³/ч	Перепад давл.	м³/ч	Перепад давл.	A	B	C	D	E	F	
100801	D-KWT-AISI 25	25	2	0,10	8	0,11	345	110	135	63	50	3/4"	255
100805	D-KWT-Ti 25	25	2	0,10	8	0,11	345	110	135	63	50	3/4"	531
100802	D-KWT-AISI 45	46	2	0,15	10	0,15	415	110	205	63	50	3/4"	337
100806	D-KWT-Ti 45	46	2	0,15	10	0,15	415	110	205	63	50	3/4"	657
100803	D-KWT-AISI 85	91	2	0,28	12	0,22	705	110	495	63	50	1"	444
100807	D-KWT-Ti 85	91	2	0,28	12	0,22	705	110	495	63	50	1"	975
100804	D-KWT-AISI 105	126	2	0,36	15	0,30	1015	110	805	63	50	1"	781
100808	D-KWT-Ti 105	126	2	0,36	15	0,30	1015	110	805	63	50	1"	1292

Теплообменники D-TWT из титана

Теплообменники серии D-TWT из титана с титановой спиралью гарантируют большую энергоэффективность при минимальной потере давления и могут использоваться при температурах теплоносителя от **50°C**. Графики иллюстрируют зависимость реальной мощности теплообменника от температуры теплоносителя.

Изготовлено с использованием **запатентованной технологии четырехточечной сварки**. Эти теплообменники премиум-класса имеют безупречную устойчивость к коррозии даже при высоких уровнях содержания солей в воде бассейна и, таким образом, являются отличным решением для бассейнов с морской водой, а также при использовании солевого электролиза.
Максимальное рабочее давление: первичный контур - 10 бар, вторичный - 3 бар.

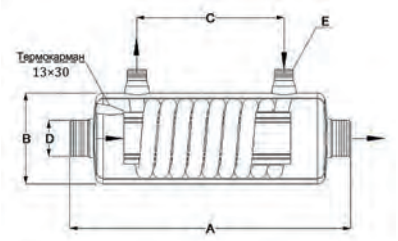

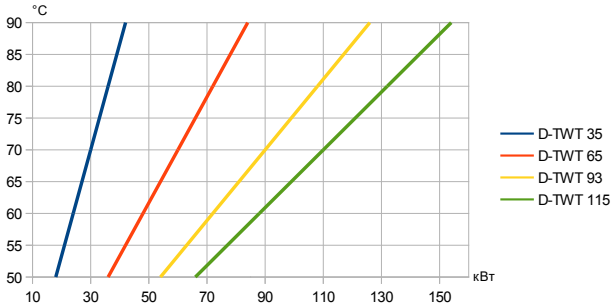

Артикул	Модель	Мощность при 90°C кВт	Первич., горяч. вода		Вторич., хол. вода		Размеры, мм, дюйм					Цена, €
			м³/ч	Перепад давл.	м³/ч	Перепад давл.	A	B	C	D	E	
100110	D-TWT 35	42	2,2	0,19	10	0,10	385	125	205	1 1/2" HP	3/4"	1002
100111	D-TWT 65	84	3	0,23	15	0,25	680	125	495	1 1/2" HP	1"	1317
100112	D-TWT 93	126	4	0,44	15	0,22	780	160	590	2" HP	1"	2022
100118	D-TWT 115	154	3,8	0,56	15	0,25	1050	160	820	2" HP	1"	2722

Комплектующие к теплообменникам

Артикул	Наименование	Цена, €
RGRBBG050F	Накидная муфта ПВХ-латунь 50 x 1 1/2" BP	68
RGRBBG063G	Накидная муфта ПВХ-латунь 63 x 2" BP	88

Примечание:

По запросу возможна поставка низкотемпературных теплообменников из титана для теплоносителя от 40°C.

Электрические нагреватели D-EWT-EV из нержавеющей стали AISI 316

Электрические нагреватели серии D-EWT-EV оснащены управляющим термостатом 0-40°C, защитным термостатом 55°C и датчиком потока. Нагреватели изготовлены из нержавеющей стали AISI 316, а нагревательный элемент из Incoloy 825.

Для монтажа электрического нагревателя используются специально разработанные муфты под вклейку. Датчик потока можно установить как на входе, так и на выходе из нагревателя.
Максимальное рабочее давление 3 бар.

Артикул	Модель	Мощность, кВт	Напряжение, В	Размеры, мм						Цена, €
				A	B	C	D	E	F	
100251	D-EWT-EV 1,5	1,5	230/400	293	50	345	475	110	255	466
100252	D-EWT-EV 3	3	230/400	293	50	345	475	110	255	556
100253	D-EWT-EV 6	6	230/400	363	50	415	545	110	255	583
100254	D-EWT-EV 9	9	400	363	50	415	545	110	260	578
100255	D-EWT-EV 12	12	400	453	50	505	635	110	260	600
100256	D-EWT-EV 15	15	400	553	50	605	735	110	270	613
100257	D-EWT-EV 18	18	400	653	50	705	835	110	270	625

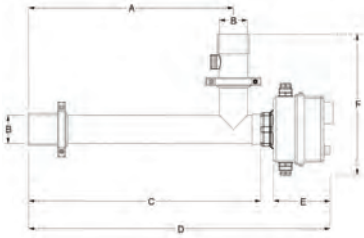

Все модели электрических нагревателей мощностью от 1,5 до 6 кВт можно подключать к электрической сети напряжением 230/400 В.

Электрические нагреватели D-EWT-Ti из титана

Электрические нагреватели серии D-EWT-Ti оснащены управляющим термостатом 0-40°C, защитным термостатом 55°C и датчиком потока. Их корпус и нагревательный элемент из титана обеспечивают полную устойчивость к коррозии даже в морской воде.

Для монтажа электрического нагревателя используются специально разработанные муфты под вклейку. Датчик потока можно установить как на входе, так и на выходе из нагревателя.
Максимальное рабочее давление 3 бар.

Артикул	Модель	Мощность, кВт	Напряжение, В	Размеры, мм						Цена, €
				A	B	C	D	E	F	
100233	D-EWT-Ti 3	3	230/400	293	50	345	455	110	255	948
100234	D-EWT-Ti 6	6	230/400	363	50	415	525	110	255	969
100235	D-EWT-Ti 9	9	400	363	50	415	525	110	260	985
100236	D-EWT-Ti 12	12	400	453	50	505	615	110	260	1003
100237	D-EWT-Ti 18	18	400	653	50	705	815	110	270	1023

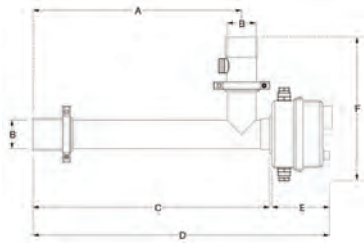

Все модели электрических нагревателей мощностью от 1,5 до 6 кВт можно подключать к электрической сети напряжением 230/400 В.

Электрические нагреватели D-EWT-N пластиковые

Электрические нагреватели серии D-EWT-N оснащены управляющим термостатом 0-40°C, защитным термостатом 50°C и датчиком потока. Корпус из высококачественного негорючего пластика не подвержен коррозии, поэтому версия с титановым ТЭНом, обладая оптимальным соотношением цена-качество, является хорошим решением для бассейнов с соленой водой.

Для монтажа электрического нагревателя используются специально разработанные муфты под вклейку.
Максимальное рабочее давление 2,5 бар.

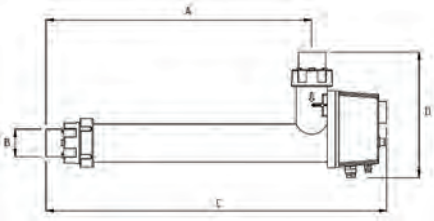

Артикул	Модель	Материал ТЭНа	Мощность, кВт	Напряжение, В	Размеры, мм				Цена, €
					A	B	C	D	
100274	D-EWT-N 1,5	инколой	1,5	230/400	287	50	465	260	277
100275	D-EWT-N 3	инколой	3	230/400	287	50	465	260	278
100276	D-EWT-N 6	инколой	6	230/400	357	50	535	260	289
100277	D-EWT-N 9	инколой	9	400	357	50	535	264	298
100278	D-EWT-N 12	инколой	12	400	547	50	725	264	308
100279	D-EWT-N 15	инколой	15	400	547	50	725	270	318
100280	D-EWT-N 18	инколой	18	400	647	50	825	270	337
100281	D-EWT-N 3	титан	3	230/400	287	50	465	260	588
100282	D-EWT-N 6	титан	6	230/400	357	50	535	260	598
100283	D-EWT-N 9	титан	9	400	357	50	535	264	641
100284	D-EWT-N 12	титан	12	400	547	50	725	264	649
100285	D-EWT-N 18	титан	18	400	647	50	825	270	729

Все модели электрических нагревателей мощностью от 1,5 до 6 кВт можно подключать к электрической сети напряжением 230/400 В.

ТЭНы для электрических нагревателей серии D-EWT-EV/Ti/N

Артикул	Материал ТЭНа	Мощность, кВт	Цена, €
110913	инколой	3	296
110914	инколой	6	316
110915	инколой	9	335
110916	инколой	12	355
110917	инколой	15	375
110918	инколой	18	394
100228	титан	3	472
100229	титан	6	503
100230	титан	9	586
100231	титан	12	617
100232	титан	18	736

Электрические нагреватели X-EWT 2.0

Электрические нагреватели серии X-EWT 2.0 отличаются высокой эффективностью и компактностью. Они оснащены кнопкой включения/выключения, контрольным LED индикатором и цифровым термостатом (снабженным дисплеем, отображающим фактическую температуру, с возможностью установки температуры воды в диапазоне 0-42°C), контактором, двумя предохранительными термореле, срабатывающими при температуре 55°C, и датчиком потока для защиты от понижения уровня воды.

Корпус из высококачественного негорючего пластика не подвержен коррозии, поэтому версия с ТЭНом MagnaCoat ® является идеальным решением для бассейнов с соленой водой.
Максимальное рабочее давление 4,0 бар. Напряжение 400 В.

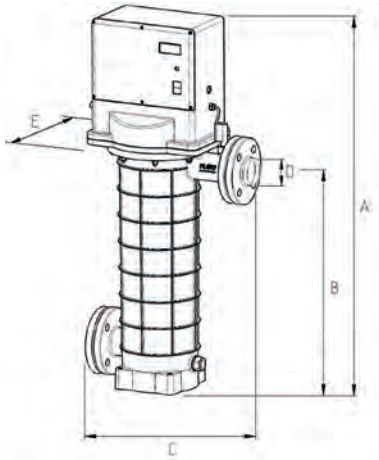

Артикул	Модель	Материал ТЭНа	Мощность, кВт	Размеры, мм					Цена, €
				A	B	C	D	E	
101501	X-EWT 2.0 18	инколой 825	18	925	560	450	63	250	1741
101502	X-EWT 2.0 24	инколой 825	24	925	560	450	63	250	1927
101503	X-EWT 2.0 30	инколой 825	30	925	560	450	63	250	2122
100286	X-EWT 2.0 36	инколой 825	36	925	560	450	63	250	2261
100287	X-EWT 2.0 45	инколой 825	45	925	560	450	63	250	2401
100288	X-EWT 2.0 54	инколой 825	54	925	560	450	63	250	2570
101504	X-EWT 2.0 60	инколой 825	60	925	560	450	63	250	2790
100289	X-EWT 2.0 72	инколой 825	72	925	560	450	63	250	3000
101505	X-EWT 2.0 18	MagnaCoat ®	18	925	560	450	63	250	1942
101506	X-EWT 2.0 24	MagnaCoat ®	24	925	560	450	63	250	2201
101507	X-EWT 2.0 30	MagnaCoat ®	30	925	560	450	63	250	2523
100290	X-EWT 2.0 36	MagnaCoat ®	36	925	560	450	63	250	2904
100291	X-EWT 2.0 45	MagnaCoat ®	45	925	560	450	63	250	3318
100292	X-EWT 2.0 54	MagnaCoat ®	54	925	560	450	63	250	3658
101508	X-EWT 2.0 60	MagnaCoat ®	60	925	560	450	63	250	3951
100293	X-EWT 2.0 72	MagnaCoat ®	72	925	560	450	63	250	4271

Термостаты

Технические характеристики	Аналоговый	Цифровой, макс. 60 Вт
Артикул	101204	101203
Диапазон контроля температуры	0-40° C	0-42° C
Степень защиты	IP44	IP54
Напряжение	230 В	230 В
Частота	50 Гц	50 Гц
Цена	145 €	350 €

Аналоговый термостат

Цифровой термостат

Разборные теплообменники BOWMAN

Конструкция теплообменников позволяет производить техническое обслуживание и ремонт. Нагреваемая вода проходит через пучок труб, а теплоноситель подается в межтрубное пространство. Пучок труб выполнен из сплава меди и никеля или из титана (для использования в бассейнах с соленой водой или солевым электролизом). Эффективная работа теплообменника достигается уже при температуре 82°С.

В комплект поставки теплообменников мощностью от 40 до 100 кВт входят соединительные муфты под вклейку ∅50 мм (40 и 70 кВт) и ∅63 мм (100 кВт). Теплообменники можно крепить как вертикально, так и горизонтально.
Максимальная рабочая температура 120°С.
Максимальное рабочее давление 6 бар.

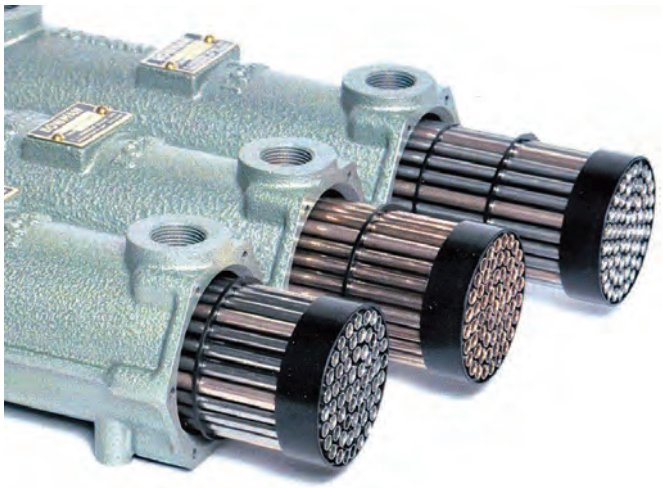

Артикул	Материал пучка труб	Мощность, кВт	Цена, €
EC080-5113-1C	купроникель	20	366
EC080-5113-1T	титан	25	552
EC100-5113-2C	купроникель	40	443
EC100-5113-2T	титан	50	681
EC120-5113-3C	купроникель	70	549
EC120-5113-3T	титан	80	969
FC100-5114-2C	купроникель	100	836
FC100-5114-2T	титан	110	1281
FG100-5115-2C	купроникель	170	1442
FG100-5115-2T	титан	190	2879
FG160-5115-5T	титан	300	4686
GL140-3708-2	купроникель	300	2795
GL140-3708-2T	титан	320	7673
GK190-5117-3	купроникель	556	4566
GK190-5117-3T	титан	630	13485
JK190-5118-3	купроникель	780	8885
JK190-5118-3T	титан	960	20383
PK190-5119-3	купроникель	1055	12637
PK190-5119-3T	титан	1170	32756

Датчик потока

Датчик монтируется в трубу диаметром от 32 мм до 200 мм.
Подсоединение: 1” НР.

Артикул	Цена, €
626600	292

PK190-5119-3

120кг

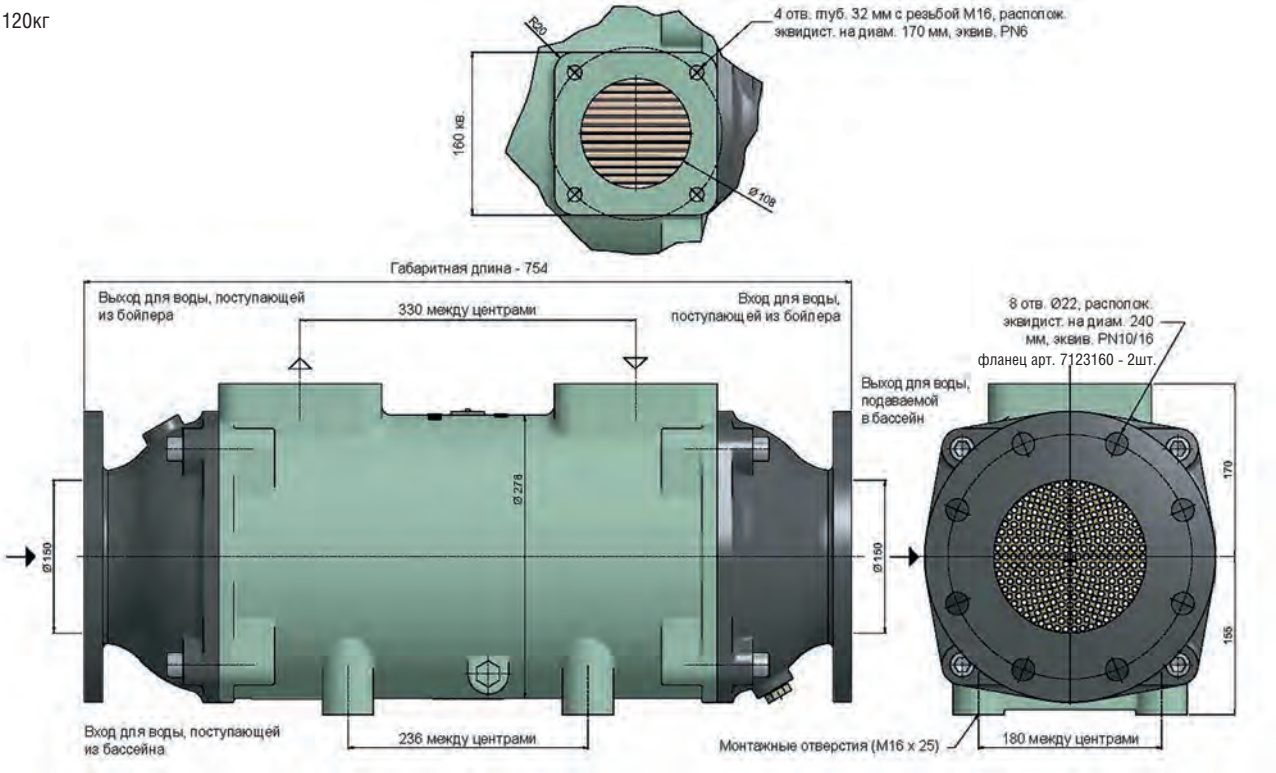

Все размеры в мм

Комплектующие к теплообменникам

Артикул	Наименование	Цена, €
SLP1DF02E1E20	Закрытый соленоидный клапан 3/4”	64
SLP1DF02E1G25	Закрытый соленоидный клапан 1”	88
SLP1DF02E1J40	Закрытый соленоидный клапан 1 1/2”	209
SLP1DF02E1K50	Закрытый соленоидный клапан 2”	253
YOS40-6-130	Насос для перекачки теплоносителя с накидными гайками	135
RGRBNG050F	Накидная муфта ПВХ-латунь 50 x 1 1/2” HP	72
RGRBNG063G	Накидная муфта ПВХ-латунь 63 x 2” HP	92
RGRBNG075H	Накидная муфта ПВХ-латунь 75 x 2 1/2” HP	175
RGRBNG090I	Накидная муфта ПВХ-латунь 90 x 3” HP	230

SLP1DF02E1 (E20/G25/J40/K50)

YOS40-6-130

RGRBNG050F, RGRBNG063G, RGRBNG075H, RGRBNG090I

EC100-5113-2C

4,5кг

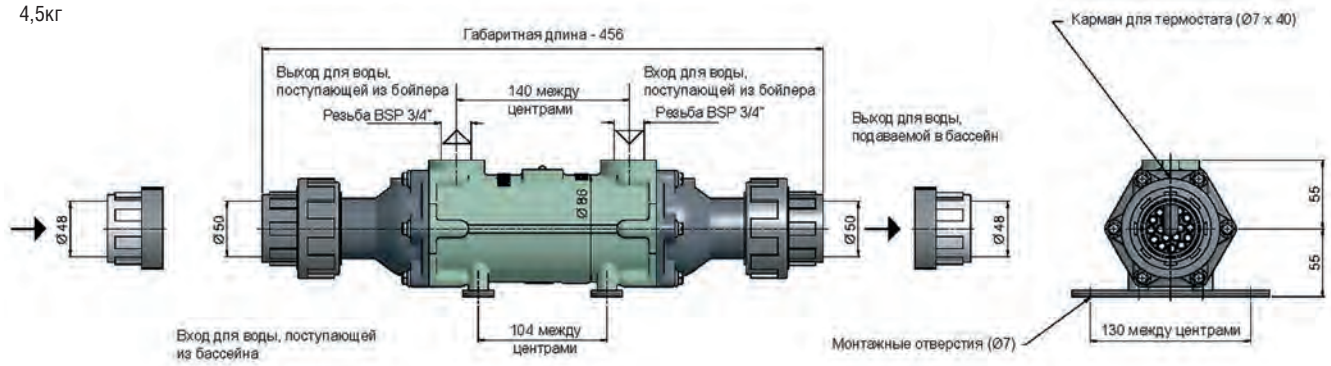

EC120-5113-3C

5,5кг

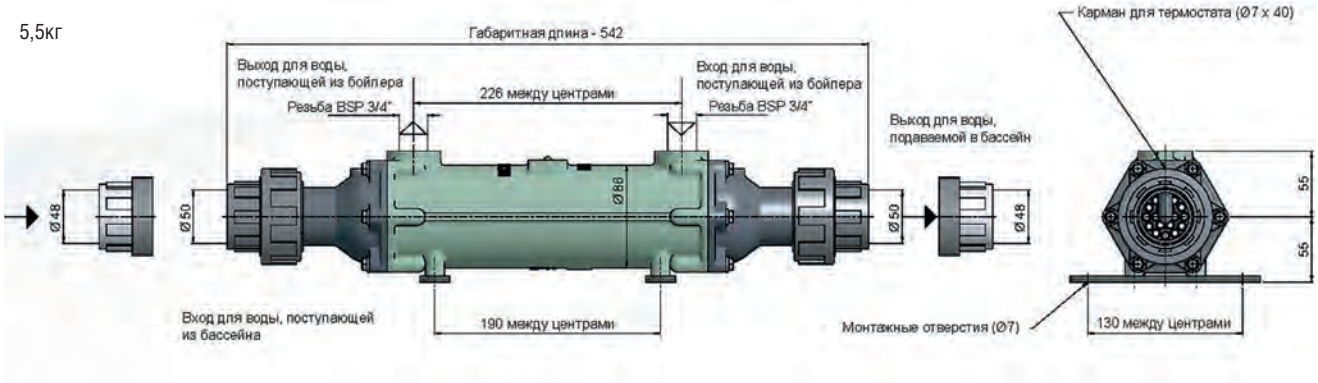

FC100-5114-2C

8,8кг

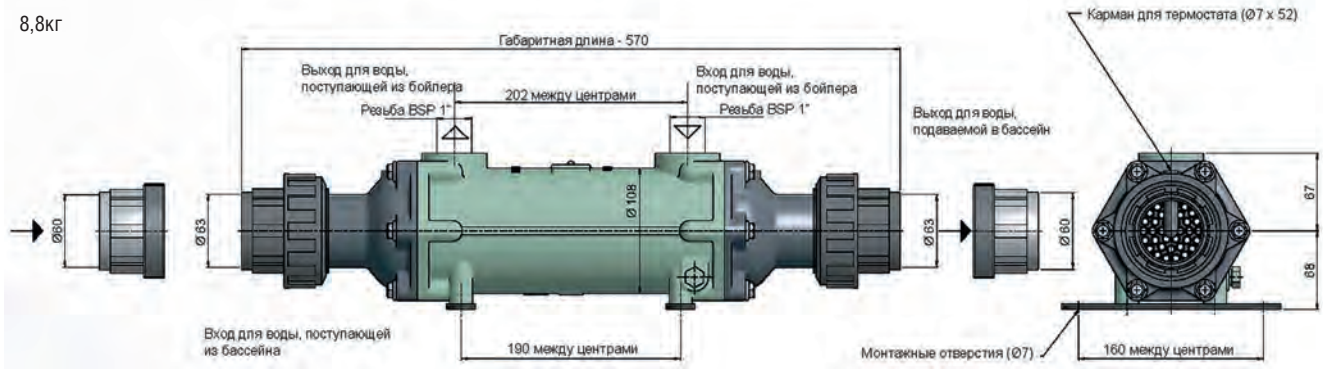

FG100-5115-2C

16кг

Все размеры в мм

GL140-3708-2

30кг

GK190-5117-3

57кг

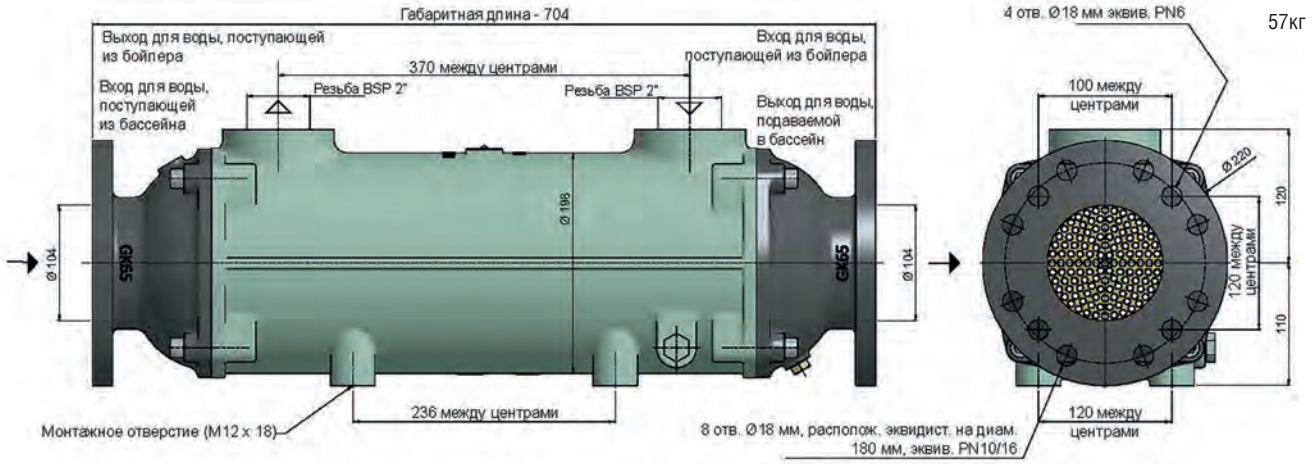

JK190-5118-3

85кг

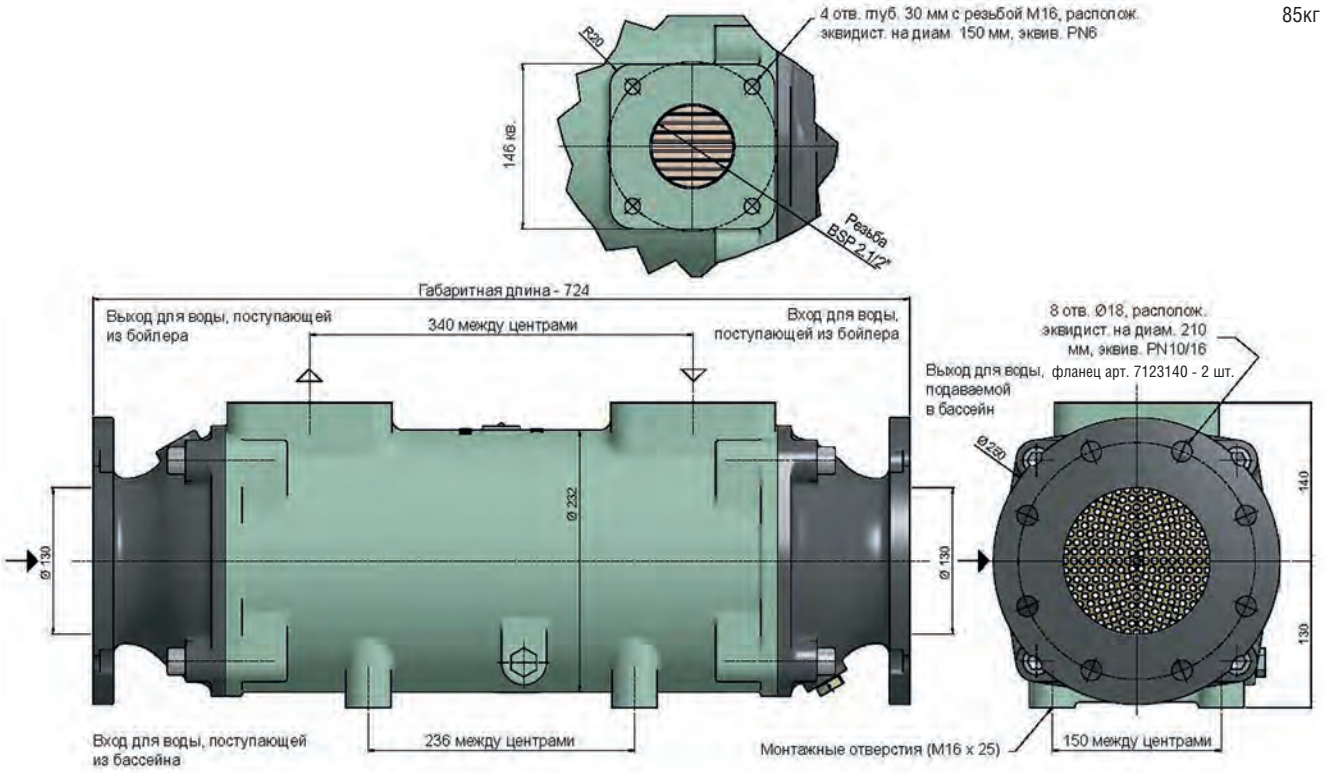

Все размеры в мм

Датчик давления для электронагревателей
Устанавливается на внешнем кожухе нагревателя.

Артикул	Характеристики	Диаметр, дюйм	Цена, €
12856	80 Вт, 230 В	1/8”	112

Датчик потока из латуни (для электронагревателей в корпусе из н/с)

Артикул	Характеристики	Диаметр, дюйм	Цена, €
12860	0,35 А, 230 В	1/2”	301

Датчик потока из пластика (для электронагревателей в корпусе из н/с)

Артикул	Характеристики	Диаметр, дюйм	Цена, €
12870	10 А, 230 В	1/2”	120

Датчик потока из пластика (для электронагревателей в корпусе из пластика)

Артикул	Цена, €
632000	120

Тепловые насосы и осушители воздуха

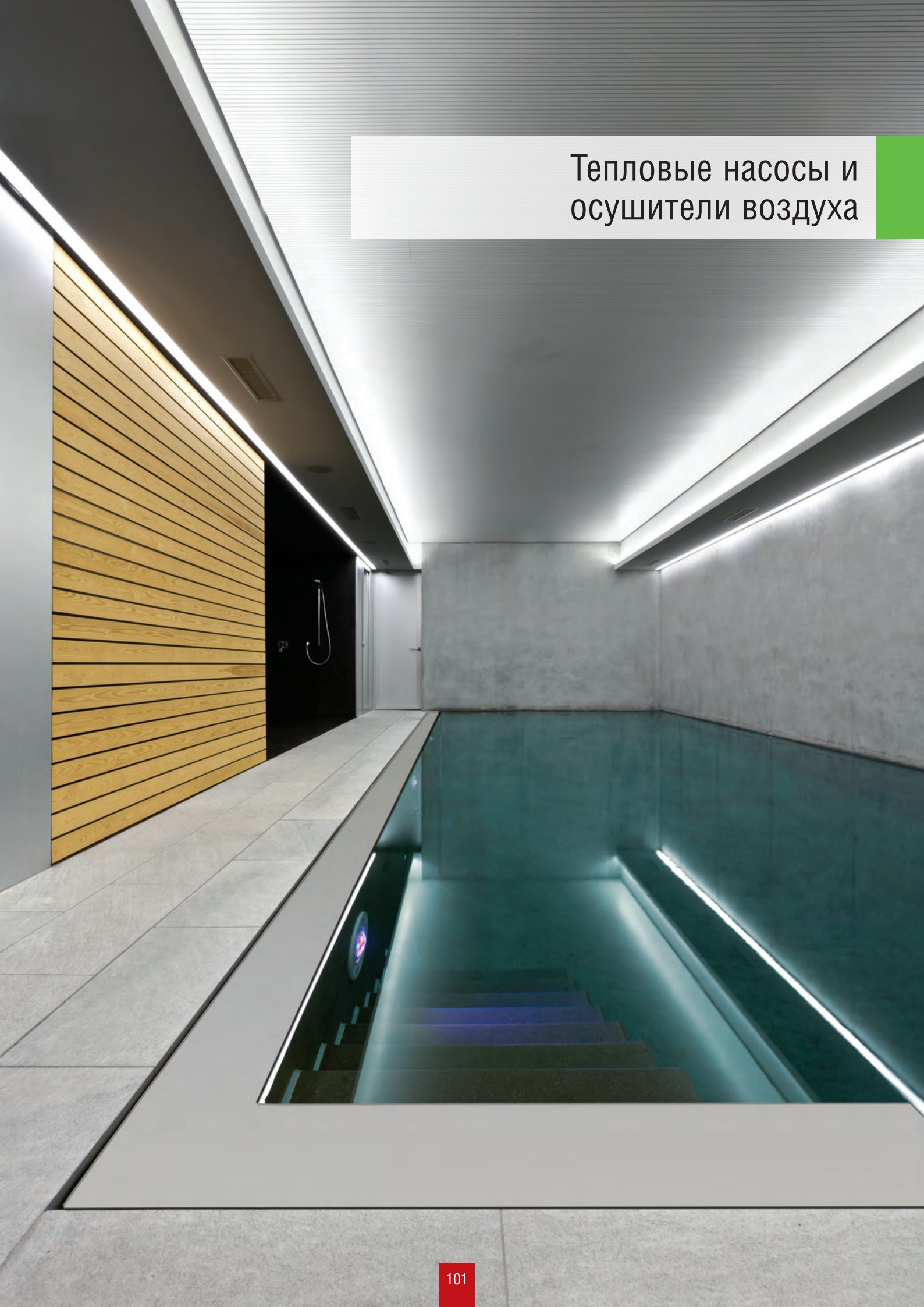

НОВИНКА!

Начиная с 2021 года комплектуются компрессорами Panasonic

Тепловые насосы горизонтальные PASRW для подогрева и охлаждения воды
Наружная установка.

Характеристики	Артикул	
	PASRW015	PASRW030
Рекомендуемый объём воды, м^3	до 25м^3	до 45м^3
Рекомендуемая пропускная способность	2,3 м^3/ч	4,5 м^3/ч
Потребляемая мощность, кВт	1,0	1,8
Выходная мощность при t=15°C	4,25 кВт	8,0 кВт
КПД	4,25	4,44
Размеры без упаковки, мм	770x315x585	953x360x605
Размеры с упаковкой, мм	785x325x585	970x370x615
Количество вентиляторов	1	1
Напряжение	230 В	230 В
Уровень шума	50 дБ	54 дБ
Хладагент	R410A	R410A
Подсоединение	50 мм	50 мм
Компрессор	Роторный	Роторный
Цена, €	1207	1530

Указанные значения действительны при следующих условиях: температура окружающего воздуха 15°C, температура воды 26°C.
Использование изотермического покрытия в ночное время. Работа системы не менее 15 часов в сутки.
Сезон обогрева: с 01 мая по 15 сентября.

Внимание:
Для расчета теплового насоса для бассейна объемом более 45 м^3 обращайтесь в технический отдел.

Осушители воздуха для бассейнов - современные аппараты, позволяющие добиться комфортной влажности воздуха в помещении бассейна при отсутствии приточно-вытяжной вентиляции. Принцип работы осушителя основан на конденсации влаги при соприкосновении влажного воздуха с холодной поверхностью. Получившийся конденсат собирается и направляется обратно в бассейн. Встроенный гигростат позволяет плавно регулировать и автоматически поддерживать необходимую влажность воздуха. Производительность осушителя измеряется в литрах в час.

Осушители воздуха PCF
Эксклюзивный дизайн, способный вписаться даже в самый изысканный интерьер.
В комплекте с гигростатом. Монтируются как на стене, так и на полу.
Управление осуществляется при помощи сенсорных кнопок на фронтальной панели.

Артикул	Подкл., В	Потребл. мощность, кВт	Производительность, л/ч	Параметры Д/Ш/В	Цена, €
PCF-2.2BD	230	1,02	2,2	1295/222/677	1720
PCF-3.0BD	230	1,32	3,0	1495/222/677	1960
PCF-4.3BD	230	2,28	4,3	1495/222/677	2270

Осушители с белым стеклом ПОД ЗАКАЗ!